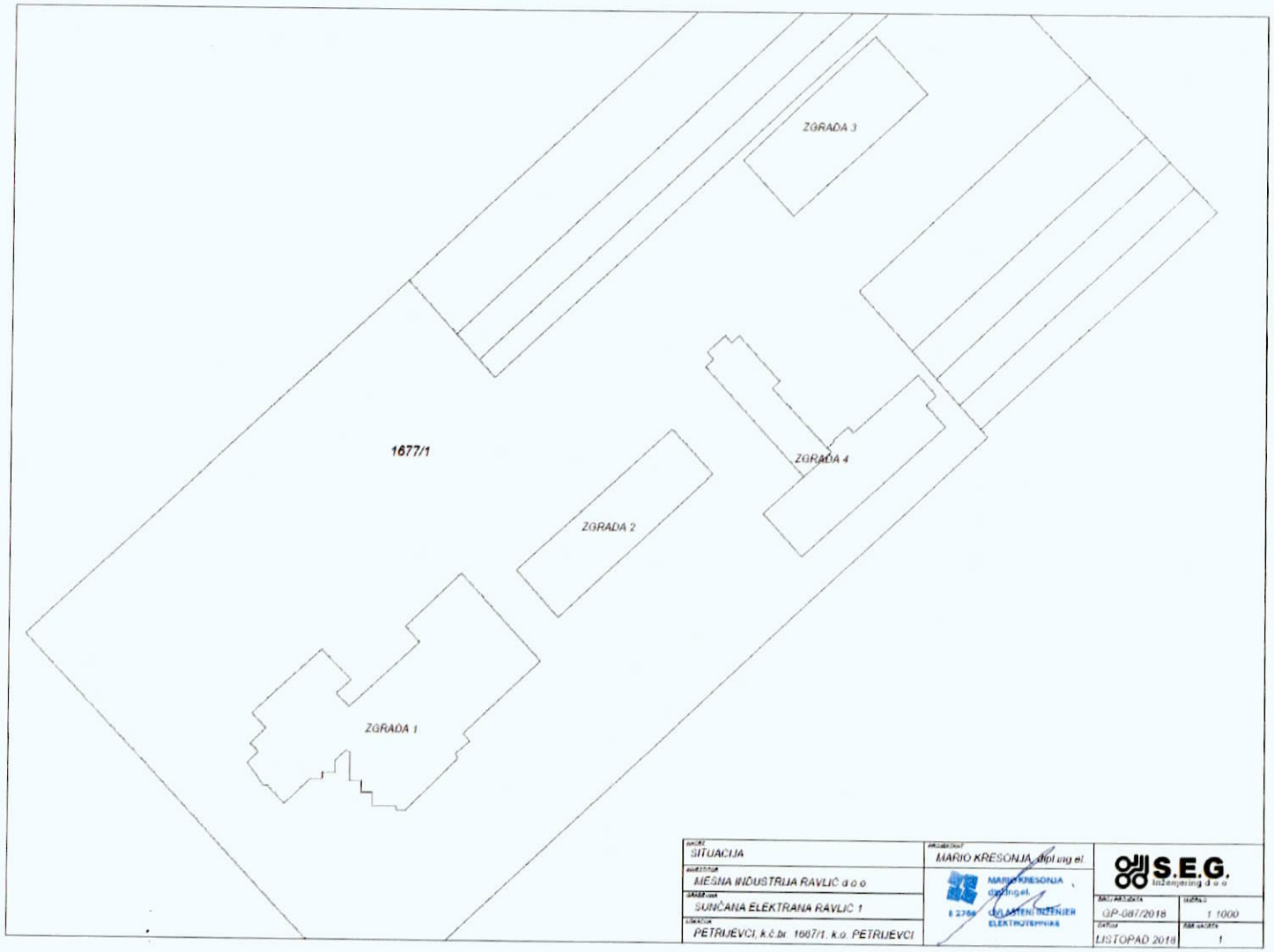
ZGRADA 3
1677/1
ZGRADA 4
ZGRADA 2
ZGRADA 1
SITUACIJA
MEŠNA INDUSTRIJA RAVLIČ d.o.o.
SUNČANA ELEKTRANA RAVLIČ 1
PETRIJEVCI, k.č.br. 1667/1, k.o. PETRIJEVCI
MARIO KRESONJA, dipl.ing.el.
MARIO KRESONJA dipl.ing.el.
E 2766
OVLAŠTENI INŽENJER ELEKTROTEHNIKE
S.E.G. Inženjering d.o.o.
GP-067/2018
1:1000
LISTOPAD 2018
1

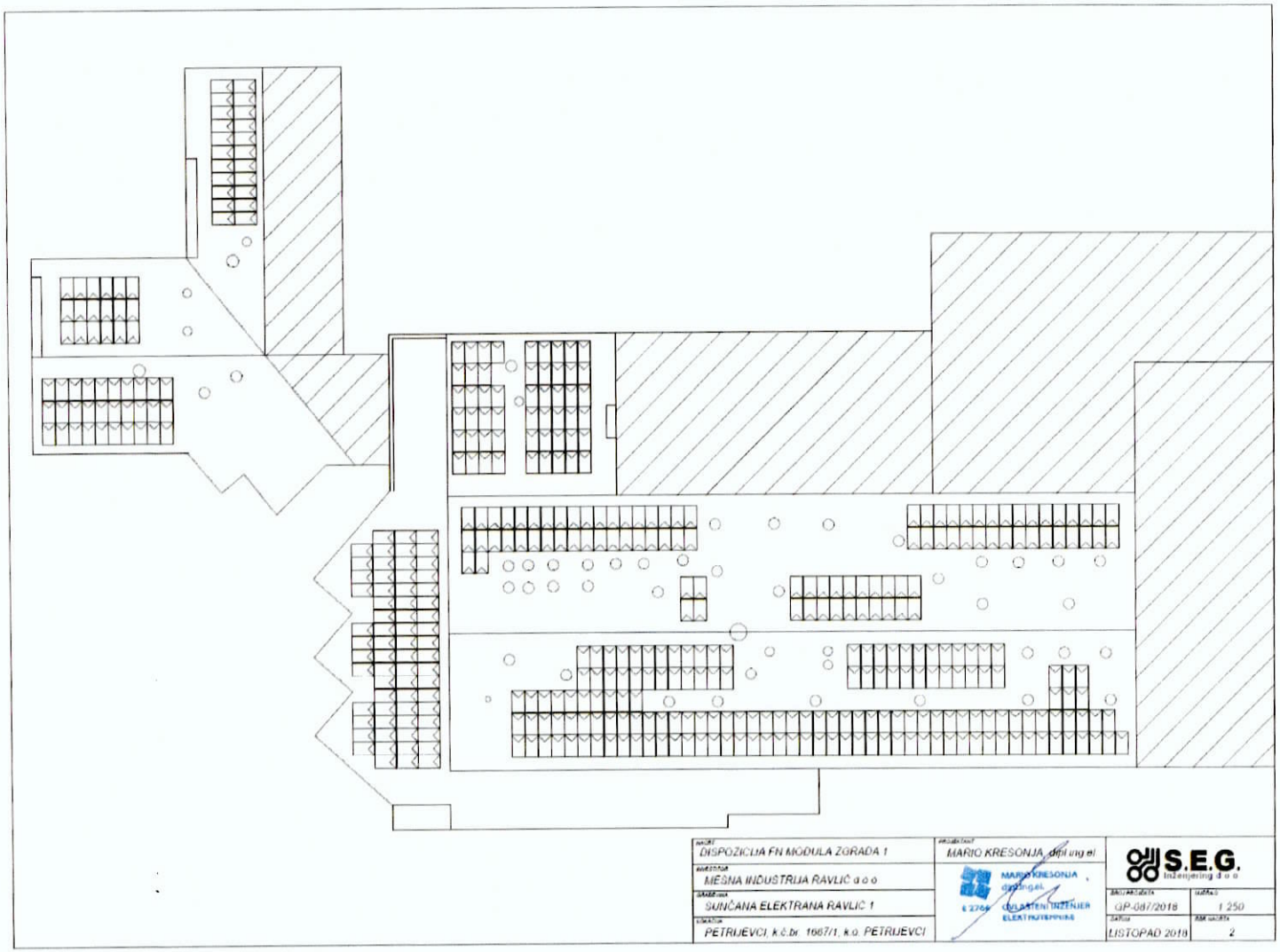
DISPOZICIJA FN MODULA ZGRADA 1
MEŠNA INDUSTRIJA RAVLIČ d.o.o.
SUNČANA ELEKTRANA RAVLIČ 1
PETRIJEVCI, k.č.br. 1667/1, k.o. PETRIJEVCI
MARIO KRESONJA, dipl.ing.el.
MARIO KRESONJA dipl.ing.el.
E 2764 OVLAŠTENI INŽENJER ELEKTROTEHNIKE
S.E.G. inženjering d.o.o.
GP-087/2018
1:250
LISTOPAD 2018
2

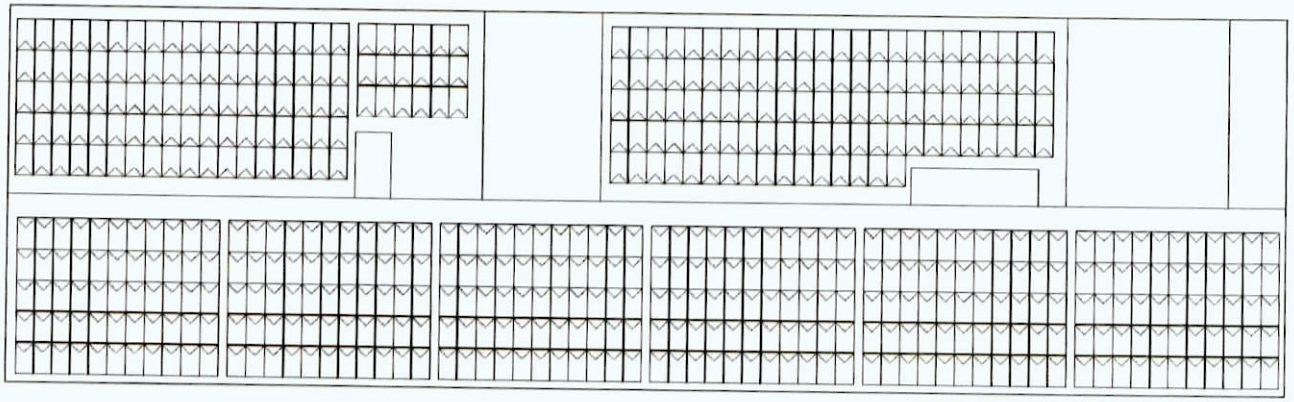

NAZIV: DISPOZICIJA FN MODULA ZGRADA 2	PROJEKTANT: MARIO KRESONJA, dipl.ing.el.	S.E.G. Inženjering d o o
NARUČITELJ: MESNA INDUSTRIJA RAVLIĆ d o o	MARIO KRESONJA dipl.ing.el. E 2769 OVLAŠTENI INŽENJER ELEKTROTEHNIKE	BROJ PROJEKTA: GP-087/2018
GRAĐEVINA: SUNČANA ELEKTRANA RAVLIĆ 1		MJERILO: 1:200
LOKACIJA: PETRIJEVCI, k.č.br. 1667/1, k.o. PETRIJEVCI		DATUM: LISTOPAD 2018
		BROJ NACRTA: 3

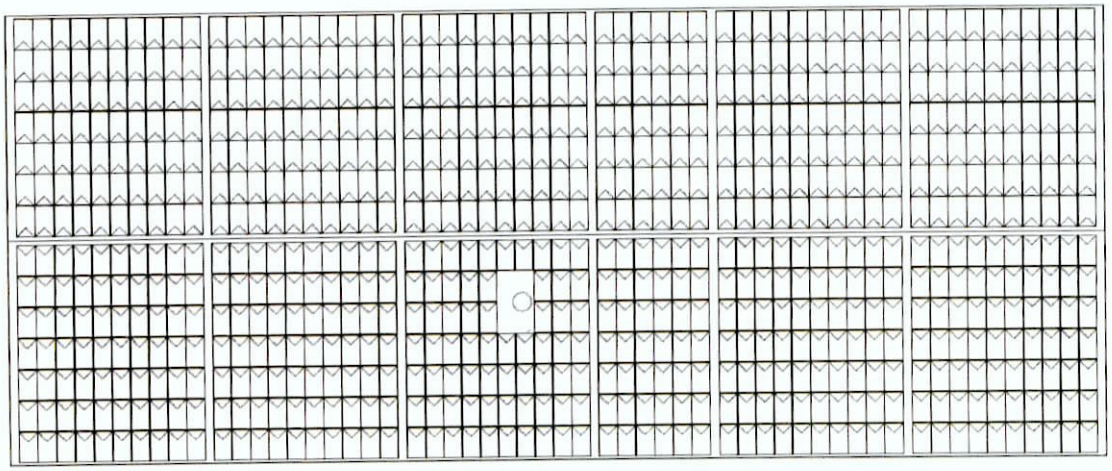

NAZIV DISPOZICIJA FN MODULA ZGRADA 3	PROJEKTANT MARIO KRESONJA, dipl.ing.el	S.E.G. Inženjering d.o.o.
INVESTITOR MESNA INDUSTRIJA RAVLIČ d.o.o.	MARIO KRESONJA dipl.ing.el. E 2764 OVLAŠTENI INŽENJER ELEKTROTEHNIKE	
GRAĐEVINA SUNČANA ELEKTRANA RAVLIČ 1		BROJ PROJEKTA: GP-087/2018 — MJERILO: 1:200
LOKACIJA PETRIJEVCI, k.č.br. 1667/1, k.o. PETRIJEVCI		DATUM: LISTOPAD 2018 — BR. NACRTA: 4

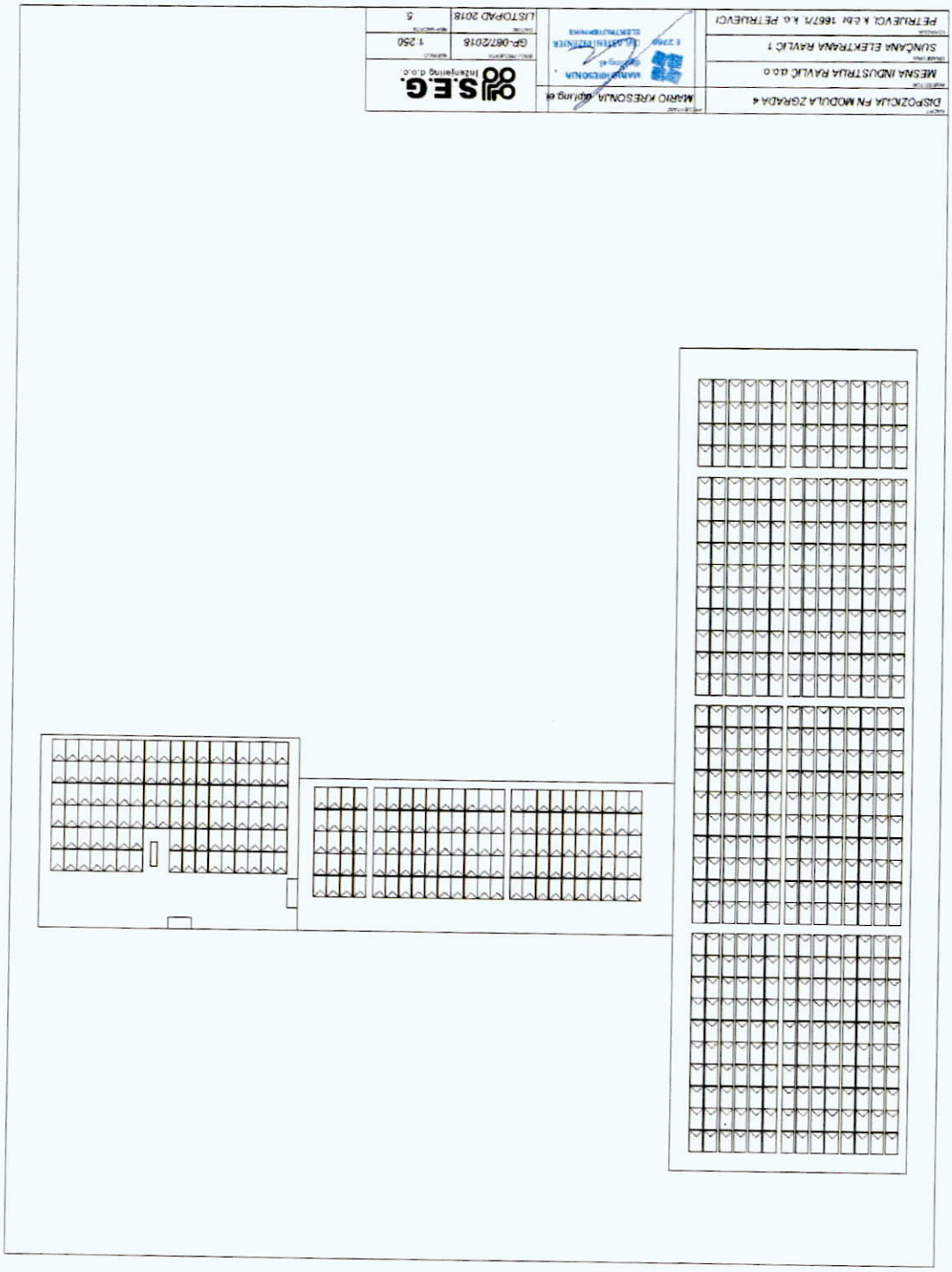
DISPOZICIJA FN MODULA ZGRADA 4
MESNA INDUSTRIJA RAVLIĆ d.o.o
SUNČANA ELEKTRANA RAVLIĆ 1
PETRIJEVCI k.čbr. 1667/1, k.o. PETRIJEVCI
MARIO KRESONJA dipl.ing.el.
KANJI KRESONJA d.o.o.
Ulica Antuna Mihanovića 1 10000 ZAGREB
OIB: 68784178966
ELEKTROTEHNIKA
SEG
Inženjering d.o.o.
GP-087/2018
1:250
LISTOPAD 2018.
5.

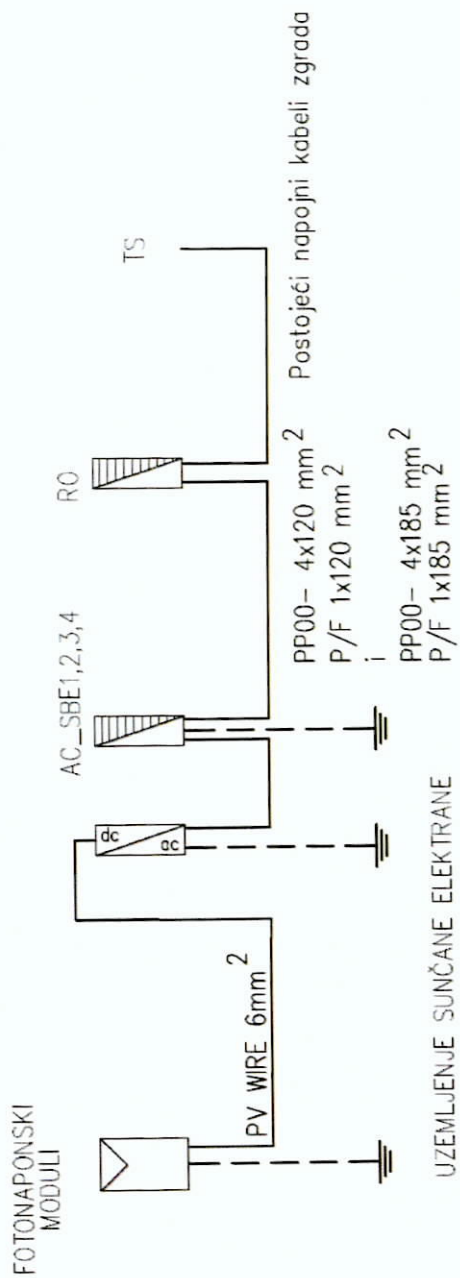

NACRT: BLOK SHEMA SPAJANJA NA TS	PROJEKTANT: MARIO KRESONJA, dipl.ing.el.	S.E.G. Inženjering d.o.o.
INVESTITOR: MESNA INDUSTRIJA RAVLIĆ d.o.o.	MARIO KRESONJA dipl.ing.el. E 2766 OVLAŠTENI INŽENJER ELEKTROTEHNIKE	BROJ PROJEKTA: GP-087/2018 — MJERILO: 1
GRAĐEVINA: SUNČANA ELEKTRANA RAVLIĆ 1		DATUM: LISTOPAD 2018 — REDNI BROJ NACRTA: 6
LOKACIJA: PETRIJEVCI, k.č.br. 1667/1, k.o. PETRIJEVCI		

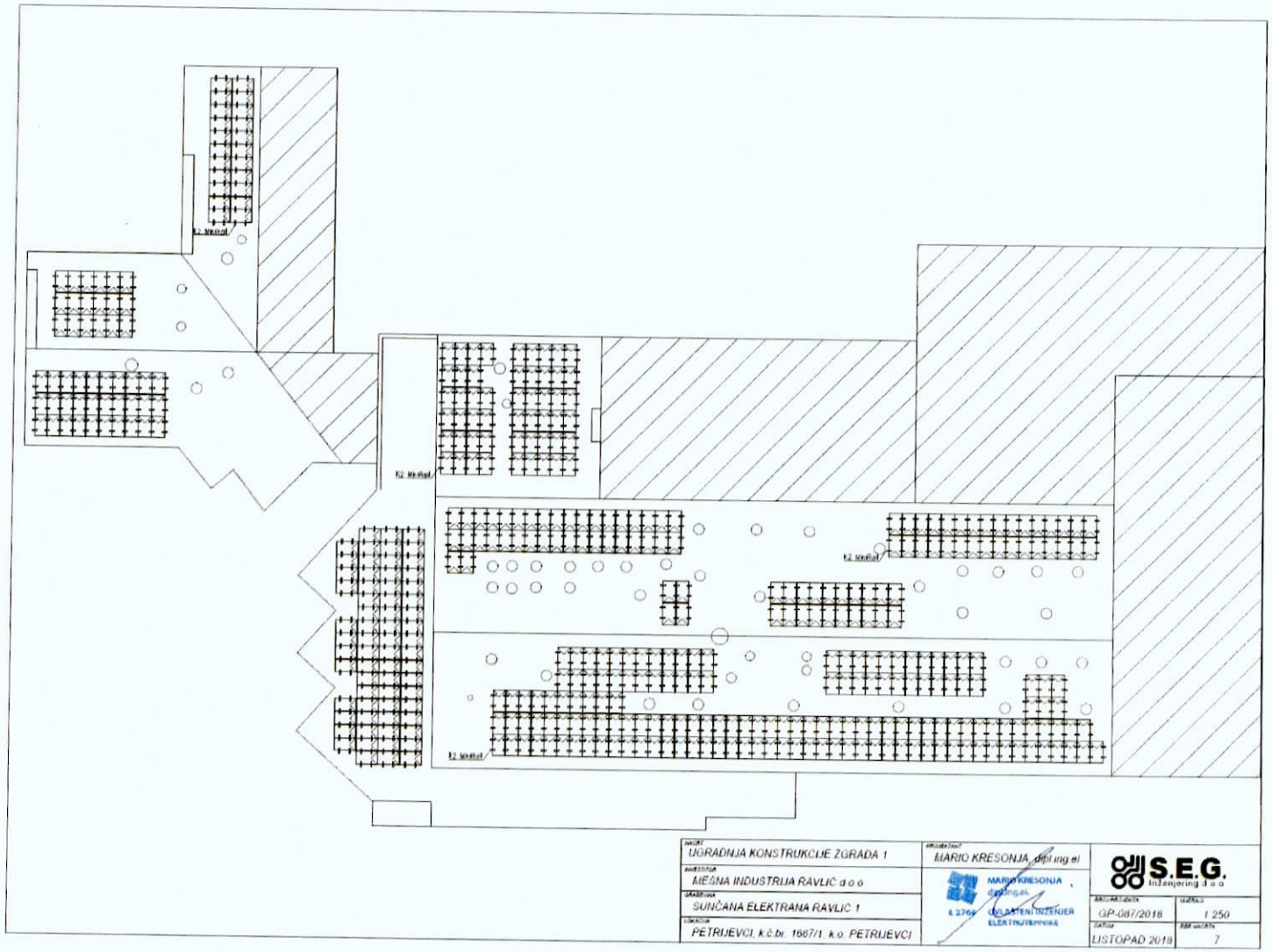
K2 konstrukcija
K2 konstrukcija
K2 konstrukcija
K2 konstrukcija
UGRADNJA KONSTRUKCIJE ZGRADA 1
MESNA INDUSTRIJA RAVLIĆ d.o.o
SUNČANA ELEKTRANA RAVLIĆ 1
PETRIJEVCI, k.č.br. 1667/1, k.o. PETRIJEVCI
MARIO KRESONJA, dipl.ing.el
MARIO KRESONJA
E 2766
OVLAŠTENI INŽENJER ELEKTROTEHNIKE
S.E.G. Inženjering d.o.o
GP-087/2018
1:250
LISTOPAD 2018
7

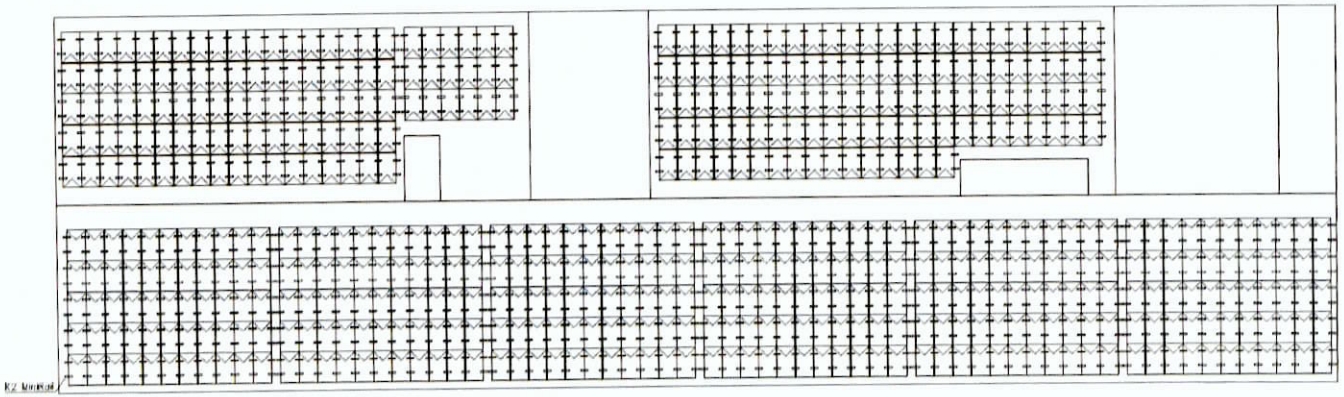

NAZIV UGRADNJA KONSTRUKCIJE ZGRADA 2	PROJEKTANT MARIO KRESONJA, dipl.ing.el	S.E.G. inženjering d.o.o.
INVESTITOR MESNA INDUSTRIJA RAVLIČ d.o.o.	MARIO KRESONJA dipl.ing.el. E 2766 GLAVNI INŽENJER ELEKTROTEHNIKE	
GRAĐEVINA SUNČANA ELEKTRANA RAVLIČ 1	BROJ PROJEKTA GP-087/2018	MJERILO 1:200
LOKACIJA PETRIJEVCI, k.č.br. 1667/1, k.o. PETRIJEVCI	DATUM LISTOPAD 2018	BR. NACRTA 6

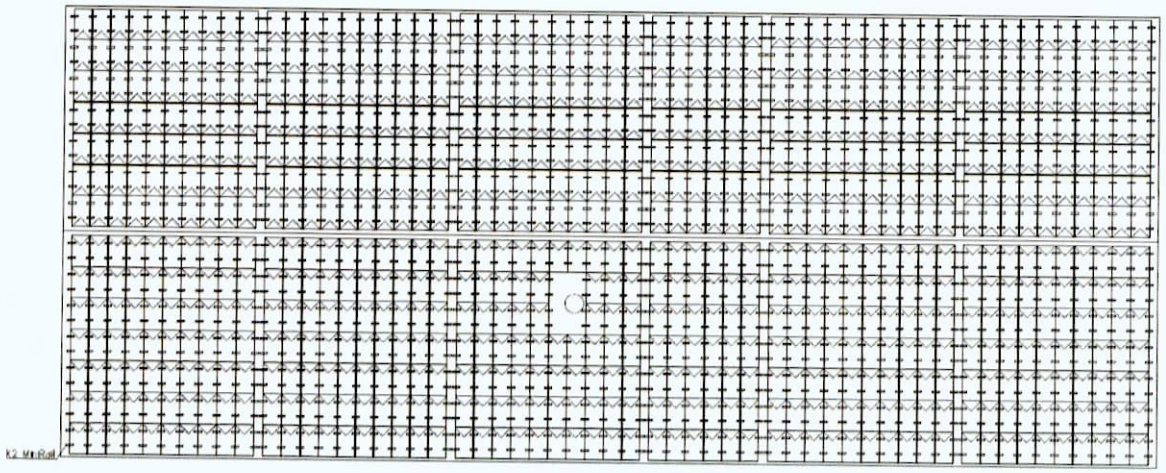

PROJEKT: UGRADNJA KONSTRUKCIJE ZGRADA 3	PROJEKTANT: MARIO KRESONJA, dipl.ing.el	S.E.G. Inženjering d.o.o.
INVESTITOR: MESNA INDUSTRIJA RAVLIĆ d.o.o.	MARIO KRESONJA dipl.ing.el. E 2766 OVLAŠTENI INŽENJER ELEKTROTEHNIKE	BROJ PROJEKTA: GP-067/2018 — MJERILO: 1:200
GRAĐEVINA: SUNČANA ELEKTRANA RAVLIĆ 1		DATUM: LISTOPAD 2018 — BROJ LISTA: 9
LOKACIJA: PETRIJEVCI, k.č.br. 1667/1, k.o. PETRIJEVCI		

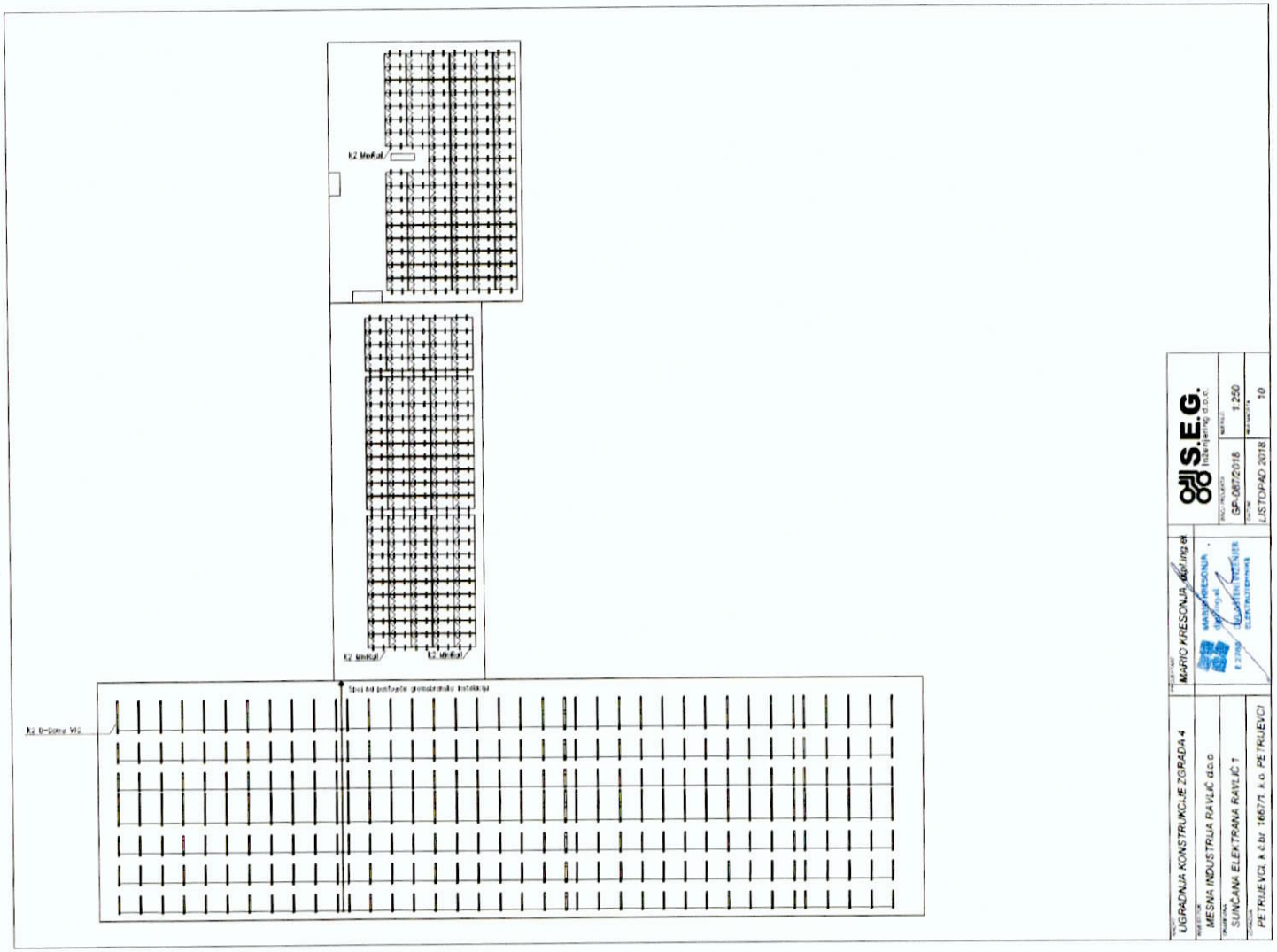
K2 Metkal
K2 Metkal
K2 Metkal
Spoj na postojeće gromobranske instalacije
K2 D-Gama VIS
NAZIV
UGRADNJA KONSTRUKCIJE ZGRADA 4
INVESTITOR
MESNA INDUSTRIJA RAVLIĆ d.o.o
GRAĐ. ČKA
SUNČANA ELEKTRANA RAVLIĆ 1
LOKACIJA
PETRUEVCI, k.č.br. 1667/1, k.o. PETRUEVCI
PROJEKTANT
MARIO KRESONJA dipl.ing.el.
MARIO KRESONJA
ovlašteni inženjer elektrotehnike
ELEKTROTEHNIČKA
S.E.G.
Inženjering d.o.o.
PROJ. PRILAGOĐ.
GP-0872/2018
MJERILO
1:250
DATUM
LISTOPAD 2018
BROJ NACRTA
10

NAZIV: ELEKTROTEHNIČKE INSTALACIJE ZGRADA 1	PROJEKTANT: MARIO KRESONJA, dipl.ing.el	S.E.G. inženjering d.o.o.
INVESTITOR: MESNA INDUSTRIJA RAVLIĆ d.o.o.	MARIO KRESONJA dipl.ing.el. E 2766 OVLAŠTENI INŽENJER ELEKTROTEHNIKE	BROJ PROJEKTA: GP-087/2018 · MJERILO: 1:250
GRAĐEVINA: SUNČANA ELEKTRANA RAVLIĆ 1		DATUM: LISTOPAD 2018 · BR. NACRTA: 11.
LOKACIJA: PETRIJEVCI, k.č.br. 1667/1, k.o. PETRIJEVCI		

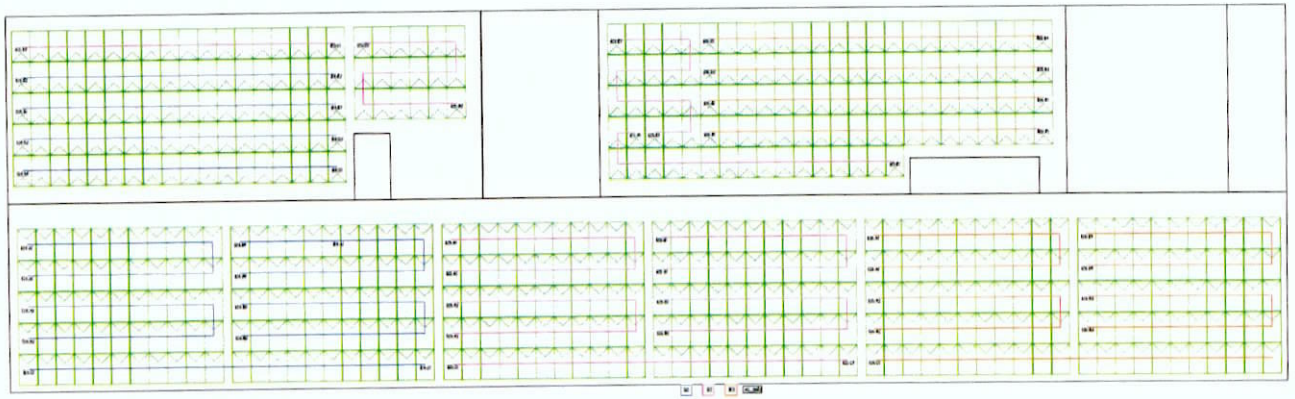

* Nazivi izmjenjivača su prikazani jednopolnim shemom

* Kabel: za povezivanje FN modula u nizove koo PV-1-6 mm2
* Kabel: za povezivanje izmjenjivača I AC_SB:2 koo PP00 5x35 mm2
* Kabel: za povezivanje AC_SB1 - GRO koo PP00 4x120 mm2 - P/I 1x120 mm2

NAZIV: ELEKTROTEHNIČKE INSTALACIJE ZGRADA 2	PROJEKTANT: MARIO KRESONJA, dipl.ing.el	S.E.G. Inženjering d.o.o.
NARUČITELJ: MESNA INDUSTRIJA RAVLIĆ d.o.o.	MARIO KRESONJA dipl.ing.el. E 2766 OVLAŠTENI INŽENJER ELEKTROTEHNIKE	
GRAĐEVINA: SUNČANA ELEKTRANA RAVLIĆ 1		BROJ PROJEKTA: GP-087/2018 / MJERILO: 1:200
LOKACIJA: PETRIJEVCI, k.č.br. 1667/1, k.o. PETRIJEVCI		DATUM: LISTOPAD 2018 / BROJ NACRTA: 12

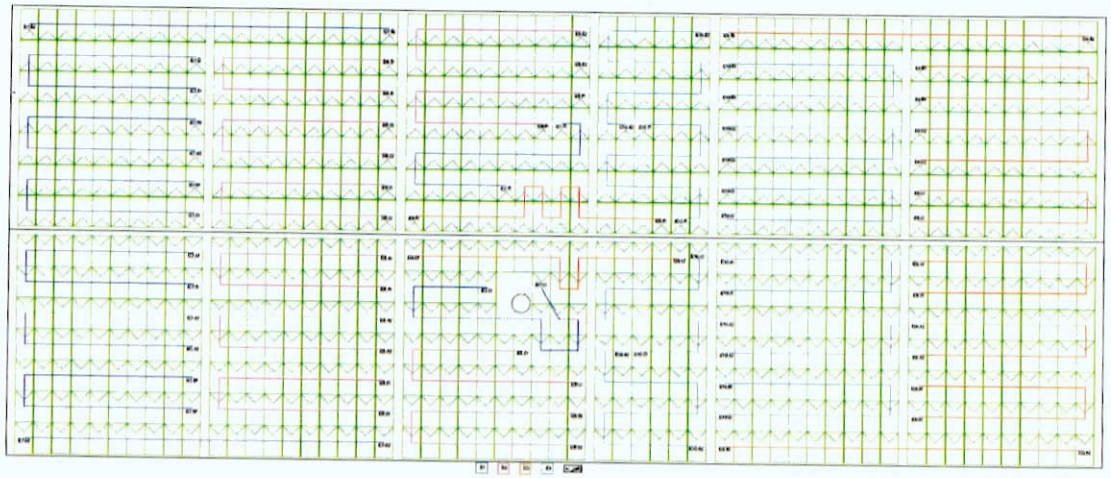

* Nizovi izmjenjivača su prikazani jednopolnom shemom

* Kabel za povezivanje FN modula u nizove kao PV-1 6 mm2
* Kabel za povezivanje izmjenjivača : AC 5BE 3 kao PP00 5x35 mm2
* Kabel za povezivanje AC 5BE | GRO kao PP00 4x185 mm2 i P/T 1x185 mm2

NAZIV: ELEKTROTEHNIČKE INSTALACIJE ZGRADA 3	PROJEKTANT: MARIO KRESONJA, dipl.ing.el	S.E.G. Inženjering d.o.o.
INVESTITOR: MEŠNA INDUSTRIJA RAVLIĆ d.o.o	MARIO KRESONJA dipl.ing.el. E 3766 OVLAŠTENI INŽENJER ELEKTROTEHNIKE	
GRAĐEVINA: SUNČANA ELEKTRANA RAVLIĆ 1		BROJ MAPE: GP-087/2018 — MJERILO: 1:200
LOKACIJA: PETRIJEVCI, k.č.br. 1667/1, k.o. PETRIJEVCI		DATUM: LISTOPAD 2018 — BROJ LISTA: 13.

* Nazivi uređaja su orijentacijski pomoćnom elementu
* Kabel za povezivanje 1N modula s razvodnim ormarom Pv - 1 6 mm2
* Kabel za povezivanje izmjenjivača i AC SB s ormarom PP00 5x35 mm2
* Kabel za povezivanje AC SB - GRO ormar PP00 4x150 mm2 - P/F 1x185 mm2
S.E.G.
inženjering d.o.o.
GP-087/2018
1:250
LISTOPAD 2018
14
MARIO KRESONJA
ELEKTROTEHNIČKE INSTALACIJE ZGRADA 4
MESNA INDUSTRIJA RAVLIĆ d.o.o.
SUNČANA ELEKTRANA RAVLIĆ 1
PETRUEVCI k.č.br. 1667/1 k.o. PETRUEVCI

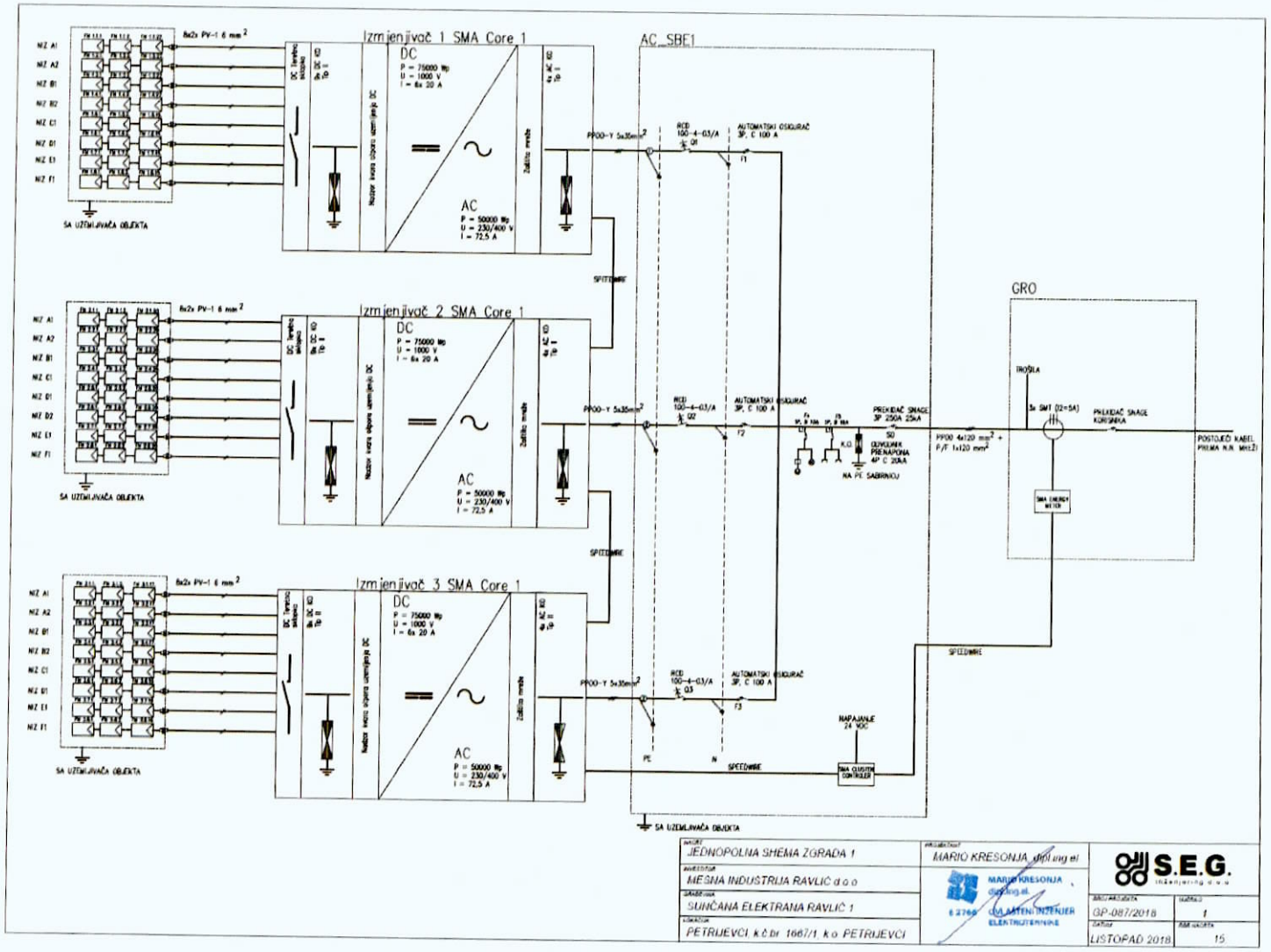
Izmjenjivač 1 SMA Core 1
Izmjenjivač 2 SMA Core 1
Izmjenjivač 3 SMA Core 1
DC
P = 75000 Wp
U = 1000 V
I = 6x 20 A
AC
P = 50000 Wp
U = 230/400 V
I = 72,5 A
8x2x PV-1 6 mm²
SA UZEMLJIVAČA OBJEKTA
AC_SBE1
AUTOMATSKI OSIGURAČ
3P, C 100 A
PREKIDAČ SNAGE
3P 250A 25kA
NA PE SABIRNICU
GRO
TROŠILA
PREKIDAČ SNAGE KORISNIKA
POSTOJEĆI KABEL PREMA N.N. MHZ
NAPAJANJE 24 VDC
SPEEDWIRE
PE
N
JEDNOPOLNA SHEMA ZGRADA 1
MEGNA INDUSTRIJA RAVLIĆ d.o.o
SUNČANA ELEKTRANA RAVLIĆ 1
PETRIJEVCI, k.č.br. 1667/1, k.o. PETRIJEVCI
MARIO KRESONJA, dipl.ing.el
S.E.G.
GP-087/2018
1
LISTOPAD 2018
15

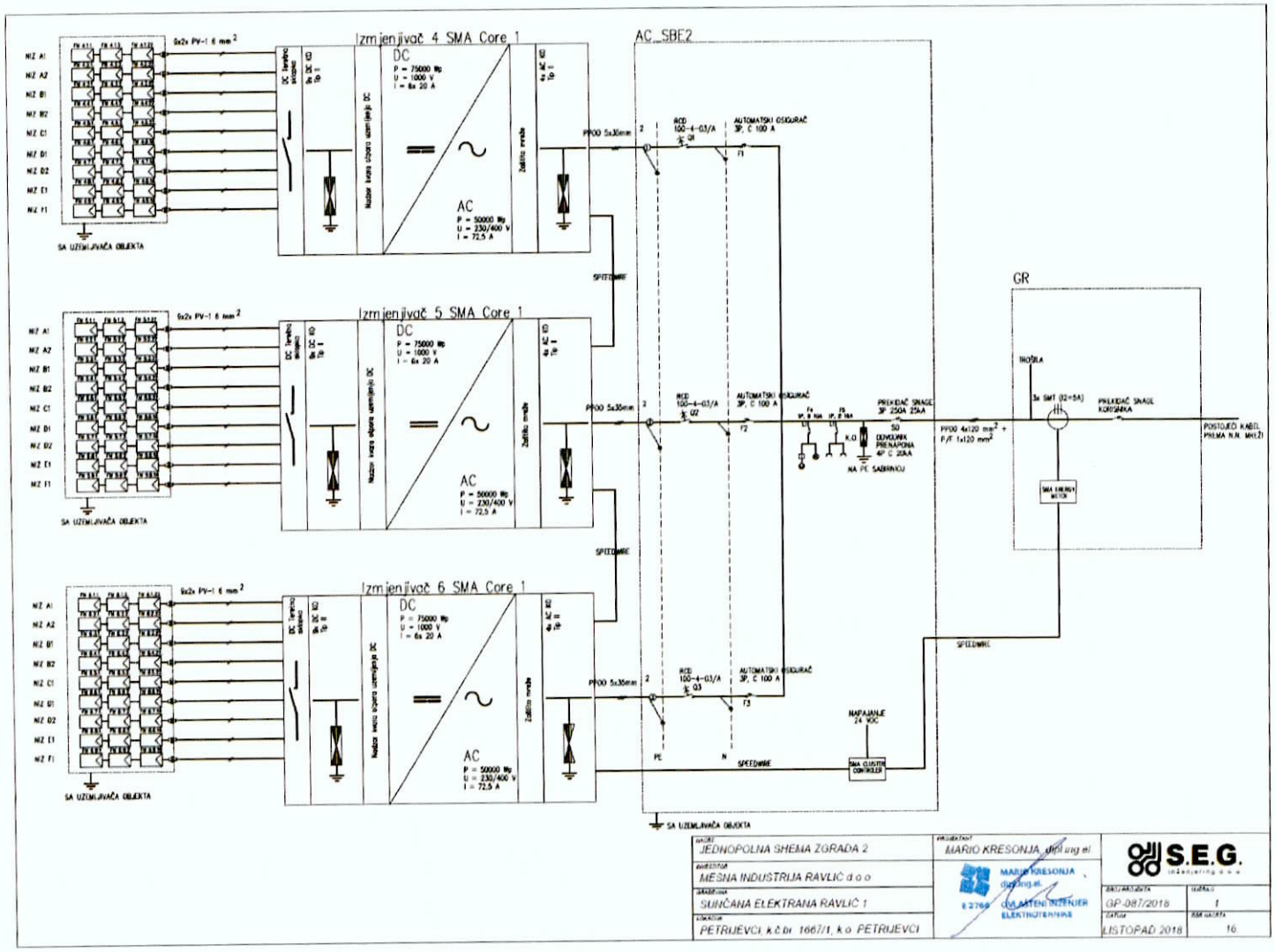
Izmjenjivač 4 SMA Core 1
Izmjenjivač 5 SMA Core 1
Izmjenjivač 6 SMA Core 1
DC
P = 75000 Wp
U = 1000 V
I = 6x 20 A
AC
P = 50000 Wp
U = 230/400 V
I = 72,5 A
9x2x PV-1 6 mm²
SA UZEMLJIVAČA OBJEKTA
AC_SBE2
AUTOMATSKI OSIGURAČ
3P, C 100 A
PREKIDAČ SNAGE
3P 250A 25kA
GR
SMA ENERGY METER
SMA CLUSTER CONTROLLER
NAPAJANJE 24 VDC
SPEEDWIRE
POSTOJEĆI KABEL PREMA N.N. MREŽI
JEDNOPOLNA SHEMA ZGRADA 2
MIŠNA INDUSTRIJA RAVLIĆ d.o.o.
SUNČANA ELEKTRANA RAVLIĆ 1
PETRIJEVCI, k.č.br. 1667/1, k.o. PETRIJEVCI
MARIO KRESONJA, dipl.ing.el.
S.E.G.
GP-087/2018
LISTOPAD 2018
16.

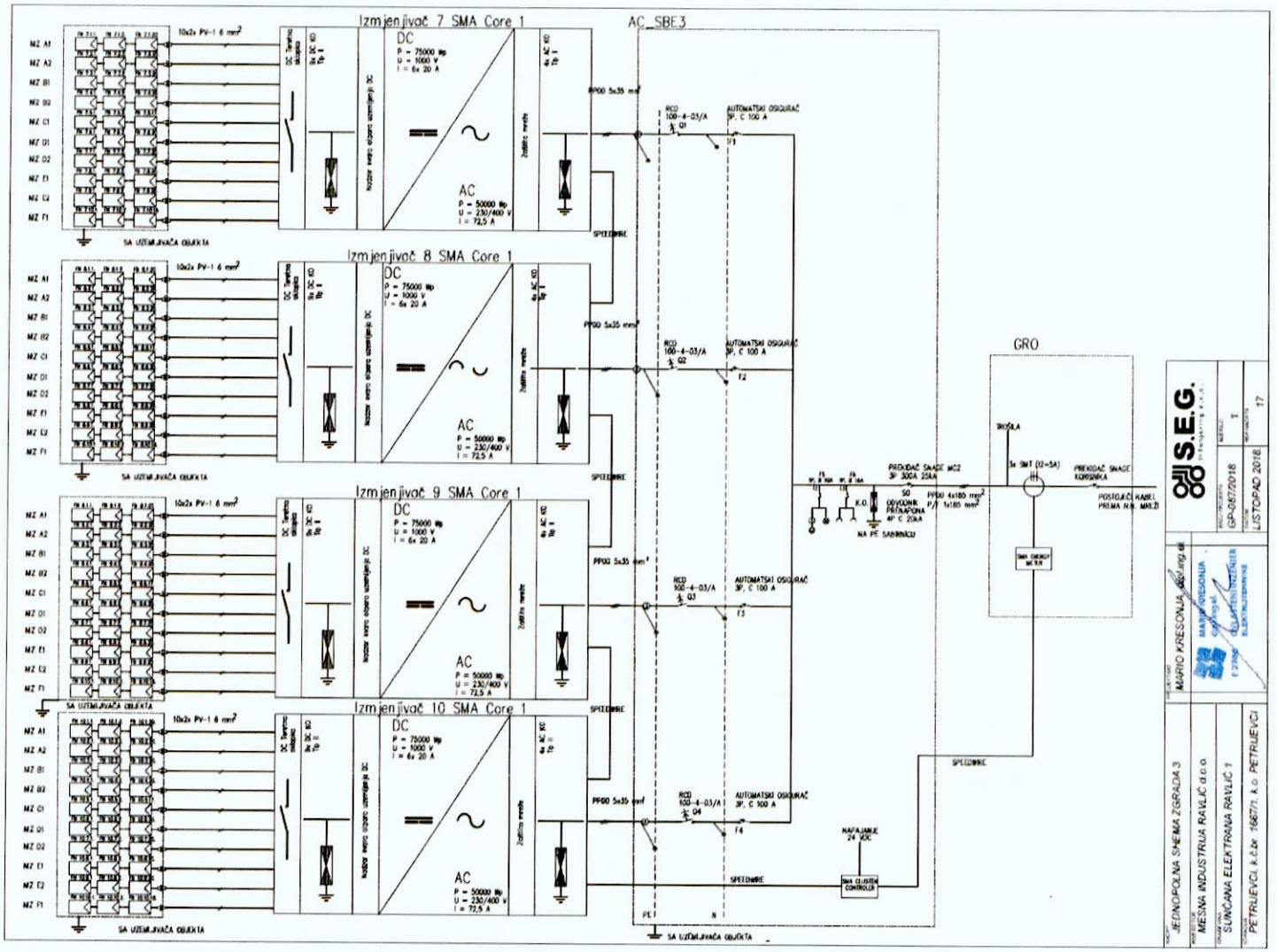
Izmjenjivač 7 SMA Core 1
Izmjenjivač 8 SMA Core 1
Izmjenjivač 9 SMA Core 1
Izmjenjivač 10 SMA Core 1
DC
AC
AC_SBE3
GRO
SA UZEMLJIVAČA OBJEKTA
S.E.G.
JEDNOPOLNA SHEMA ZGRADA 3
MESNA INDUSTRIJA RAVLIĆ d.o.o.
SUNČANA ELEKTRANA RAVLIĆ 1
PETRLEVCI, k.č.br. 1667/1, k.o. PETRLEVCI
GP-087/2018
LISTOPAD 2018

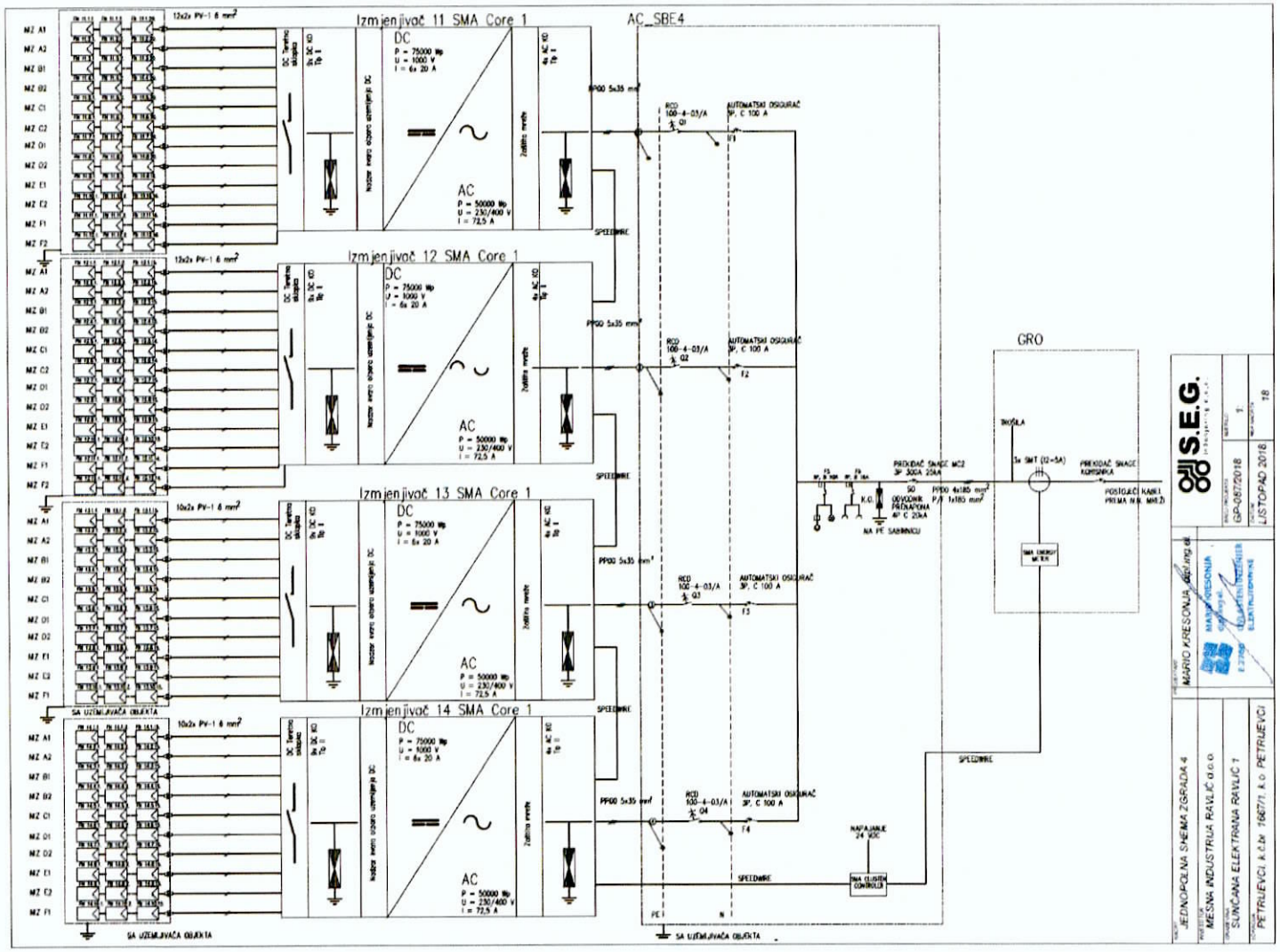
Izmjenjivač 11 SMA Core 1
Izmjenjivač 12 SMA Core 1
Izmjenjivač 13 SMA Core 1
Izmjenjivač 14 SMA Core 1
AC_SBE4
GRO
DC
AC
SPEEDWIRE
SA UZEMLJIVAČA OBJEKTA
S.E.G.
MARIO KRESONJA
JEDNOPOLNA SHEMA ZGRADA 4
MESNA INDUSTRIJA RAVLIĆ d.o.o.
SUNČANA ELEKTRANA RAVLIĆ 7
PETRLJEVCI k.č.br. 1667/1, k.o. PETRLJEVCI
GP-067/2018
LISTOPAD 2018

Prilog G – Odluka o rezultatu administrativne kontrole zahtjeva za potporu

REPUBLIKA HRVATSKA
AGENCIJA ZA PLAĆANJA U POLJOPRIVREDI, RIBARSTVU I RURALNOM RAZVOJU
10000 Zagreb, Ul. grada Vukovara 269d
Telefon: 60 02 700, Telefax: 60 02 851

KLASA: 440-12/18-04-02-02/0004
URBROJ: 343-2112/01-19-002
Rijeka, 7. ožujka 2019.

Na temelju članka 27. stavka 1. točke a) Pravilnika o provedbi mjere 4 »Ulaganja u fizičku imovinu«, podmjere 4.2. »Potpora za ulaganja u preradu, marketing i/ili razvoj poljoprivrednih proizvoda« iz Programa ruralnog razvoja Republike Hrvatske za razdoblje 2014. – 2020. (Narodne novine br. 46/17, 35/18), a u vezi s Natječajem za provedbu Podmjere 4.2. »Potpora za ulaganja u preradu, marketing i/ili razvoj poljoprivrednih proizvoda« – provedba tipa operacije 4.2.2. »Korištenje obnovljivih izvora energije« od dana 14. lipnja 2018. godine te njegovim prvim izmjenama od dana 15. lipnja 2018. godine, drugim izmjenama od dana 18. srpnja 2018. godine, trećim izmjenama od dana 7. rujna 2018. godine i četvrtim izmjenama od dana 28. studenog 2018. godine objavljenim na mrežnim stranicama Agencije za plaćanja u poljoprivredi, ribarstvu i ruralnom razvoju, ravnateljica Agencije za plaćanja u poljoprivredi, ribarstvu i ruralnom razvoju donosi

ODLUKU

O REZULTATU ADMINISTRATIVNE KONTROLE ZAHTJEVA ZA POTPORU

I

Utvrđuje se da je prvi dio Zahtjeva za potporu korisnika **MESNA INDUSTRIJA RAVLIĆ d.o.o.**, OIB: 38495941444, Osijek, 31000 Osijek, Čvrsnička 4 (u daljnjem tekstu: Korisnik) za Podmjeru 4.2. »Potpora za ulaganja u preradu, marketing i/ili razvoj poljoprivrednih proizvoda« - provedba tipa operacije 4.2.2. »Korištenje obnovljivih izvora energije«, pozitivno ocijenjen.

II

Temeljem kriterija odabira Korisnik iz točke I ove Odluke ostvaruje 60 bodova i intenzitet potpore u visini od 50 % za ulaganje kako je navedeno u Prilogu 1. ove Odluke.

REPUBLIKA HRVATSKA
AGENCIJA ZA PLAĆANJA U POLJOPRIVREDI,
RIBARSTVU I RURALNOM RAZVOJU
10000 Zagreb, Ul. grada Vukovara 269d
Telefon: 60 02 700, Telefax: 60 02 851

III

Procijenjeni iznos potpore je 2.525.425,00 HRK, a utvrđen je sukladno Planu nabave koji se nalazi u prilogu 1. ove Odluke i čini njen sastavni dio.

IV

Ovom Odlukom Agencija za plaćanja u poljoprivredi, ribarstvu i ruralnom razvoju utvrđuje prihvatljivost Korisnika i projekta, broj bodova dodijeljen na temelju kriterija odabira, intenzitet potpore i procijenjeni iznos potpore, uzimajući u obzir kriterije i uvjete koji se provjeravaju tijekom administrativne kontrole prvog dijela zahtjeva za potporu. Agencija za plaćanja u poljoprivredi, ribarstvu i ruralnom razvoju donošenjem ove Odluke ne preuzima obvezu s Korisnikom sklopiti Ugovor o financiranju niti bilo kakvu financijsku obvezu.

Obrazloženje

Korisnik, **MESNA INDUSTRIJA RAVLIĆ d.o.o.**, OIB: 38495941444, Osijek, 31000 Osijek, Čvrsnička 4 (u daljnjem tekstu: Korisnik) je podnio dana 26. studenoga 2018. godine u 14:52:10 sati Agenciji za plaćanja u poljoprivredi, ribarstvu i ruralnom razvoju (u daljnjem tekstu: Agencija za plaćanja) Zahtjev za potporu za Podmjeru 4.2. »Potpora za ulaganja u preradu, marketing i/ili razvoj poljoprivrednih proizvoda« – provedba tipa operacije 4.2.2. »Korištenje obnovljivih izvora energije« - na Natječaj od dana 14. lipnja 2018. godine te njegovim prvim izmjenama od dana 15. lipnja 2018. godine, drugim izmjenama od dana 18. srpnja 2018. godine, trećim izmjenama od dana 7. rujna 2018. godine i četvrtim izmjenama od dana 28. studenog 2018. godine, objavljenim na mrežnim stranicama (u daljnjem tekstu: Natječaj).

Predmetni Zahtjev za potporu zaprimljen je u Agenciju za plaćanja pod ID brojem: 1085322, KLASA: 440-12/18-04-02-02/0004, URBROJ: 15-18-001.

Nakon formiranja rang liste Zahtjeva za potporu i završene administrativne kontrole prvog dijela Zahtjeva za potporu, utvrđeno je da Korisnik ispunjava sve propisane uvjete za donošenje ove Odluke sukladno odredbama propisanim Pravilnikom o provedbi mjere 4 Ulaganja u fizičku imovinu, podmjere 4.2. Potpora za ulaganja u preradu, marketing i/ili razvoj

REPUBLIKA HRVATSKA
AGENCIJA ZA PLAĆANJA U POLJOPRIVREDI, RIBARSTVU I RURALNOM RAZVOJU
10000 Zagreb, Ul. grada Vukovara 269d
Telefon: 60 02 700, Telefax: 60 02 851

poljoprivrednih proizvoda iz Programa ruralnog razvoja Republike Hrvatske za razdoblje 2014. – 2020. (Narodne novine br. 46/17, 35/18) i Natječajem.

Korisniku je umanjen broj bodova ostvarenih na kriterijima odabira sa zahtijevanih 70 na administrativnom obradom utvrđenih 60 bodova.

Naime, Korisniku nisu dodijeljeni zahtijevani bodovi na sektorskom kriteriju odabira – *„Porijeklo sirovine (sektor ulaganja)"* jer je prijavio ulaganje u postrojenje koje kao obnovljivi izvor energije koristi sunce, a na ovom kriteriju boduju se samo postrojenja na biomasu.

Slijedom svega navedenog, temeljem čl. 27. stavka 2. gore navedenog Pravilnika odlučeno je kao u izreci ove Odluke.

Uputa o pravnom lijeku:

Protiv ove Odluke može se podnijeti prigovor u roku od osam (8) dana od dana dostave Odluke. Prigovor se podnosi putem AGRONET sustava.

RAVNATELJICA

Matilda Copić

PRILOG:
1. Plan nabave

REPUBLIKA HRVATSKA
AGENCIJA ZA PLAĆANJA U POLJOPRIVREDI, RIBARSTVU I RURALNOM RAZVOJU
10000 Zagreb, Ul. grada Vukovara 269d
Telefon: 60 02 700, Telefax: 60 02 861

PRILOG 1.
Plan nabave

RED	FAZA I "PLAN NABAVE" MJERA 4 / OPERACIJA 4.2.2 - Korištenje obnovljivih izvora energije						
	Naziv prihvatljivog troška	Fokus područje	Naziv predmeta nabave	Opis predmeta nabave (kapacitet, količina, snaga i sl.)	Vrsta nabave (Javna nabava, Jednostavna nabava, Korisnik nije obveznik Javne nabave)	Procijenjeni iznos nabave u kunama (bez PDV-a)	Procijenjeni iznos nabave u kunama (sa PDV-om)
A	Ukupan iznos prihvatljivih troškova bez općih troškova					5.030.850,00	0,00
	1. OBJEKTI ZA PRIJEM, OBRADU I SKLADIŠTENJE SIROVINA ZA PROIZVODNJU ENERGIJE IZ OBNOVLJIVIH IZVORA S PRIPADAJUĆOM OPREMOM I INFRASTRUKTUROM						
	Građenje/rekonstrukcija prostora						
		0					
		0					
	Opremanje						
		0					
		0					
	2. POSTROJENJA ZA PROIZVODNJU ENERGIJE IZ OBNOVLJIVIH IZVORA (BIOMASA I SUNCE) ZA POTREBE VLASTITIH PROIZVODNIH POGONA KORISNIKA, S PRIPADAJUĆOM OPREMOM I INFRASTRUKTUROM						
	Građenje/rekonstrukcija prostora						
		0					
		0					
	Opremanje						
	oprema za doziranje ulaznih sirovina (uključujući hranidbu); oprema za sustav grijanja; oprema za proizvodnju biopline; oprema za transport, pripremu i regulaciju biopline; oprema za pripremu sirovine; oprema za briketiranje, peletiranje, pripremu iječke, oprema za digestor, oprema za miješanje, spremnici i oprema za spremnike, oprema za skladištenje digestata; kotlovi, turbine, kondenzatori, generatori, reduktori; oprema za razvođenje pare; pregrijači, grijači, spremnici napojne vode; oprema za toplinsku stanicu, izmjenjivači; redukcijska rashladna stanica; fotonaponske ploče/solarne ploče, solarni kolektori (uključujući nosivu konstrukciju za njihovo pričvršćivanje); oprema za izuzimanje; oprema za regulaciju, mjerenje i transport energije; dizalica topline; oprema za loženje; motori	SC	Sunčana elektrana Ravlić	postavljanje sunčane elektrane snage 700kW	Korisnik nije obveznik Javne nabave	5.030.850,00	
		0					

REPUBLIKA HRVATSKA
AGENCIJA ZA PLAĆANJA U POLJOPRIVREDI, RIBARSTVU I RURALNOM RAZVOJU
10000 Zagreb, Ul. grada Vukovara 269d
Telefon: 60 02 700, Telefax: 60 02 851

	3. OBJEKTI ZA OBRADU, PRERADU I SKLADIŠTENJE SUPSTRATA ZA ORGANSKU GNOJIDBU S PRIPADAJUĆOM OPREMOM I INFRASTRUKTUROM ZA VLASTITE POTREBE						
	Građenje/rekonstrukcija prostora						
		0					
		0					
	Opremanje						
		0					
		0					
	4. STROJEVI ZA TRANSPORT I PRIMJENU SUPSTRATA ZA ORGANSKU GNOJIDBU NA POLJOPRIVREDNIM POVRŠINAMA S PRIPADAJUĆOM OPREMOM I INFRASTRUKTUROM, ZA VLASTITE POTREBE						
		0					
		0					
B	**Troškovi pripreme poslovnog plana**					**20.000,00**	**0,00**
	priprema poslovnog plana		priprema poslovnog plana	izrada poslovnog plana	Korisnik nije obveznik javne nabave	20.000,00	
C	**Troškovi pripreme dokumentacije**					**0,00**	**0,00**
D	**Troškovi projektno - tehničke dokumentacije, geodetskih podloga, elaborata i trošak nadzora**					**0,00**	**0,00**
E	**Ukupni iznos neprihvatljivih troškova** *(Pojašnjenje: Troškovi koji se ne nalazi na listi prihvatljivih troškova)*					**0,00**	**0,00**
F	**Ukupan iznos neodobrenih troškova** *(Pojašnjenje: Troškovi s liste prihvatljivih troškova koji su svrstani u neodobrene)*					**0,00**	**0,00**

REPUBLIKA HRVATSKA
AGENCIJA ZA PLAĆANJA U POLJOPRIVREDI, RIBARSTVU I RURALNOM RAZVOJU
10000 Zagreb, Ul. grada Vukovara 269d
Telefon: 60 02 700, Telefax: 60 02 851

NAPOMENA:

		Bez PDV-a	S PDV-om
G	**TEČAJ UTVRĐEN OD EUROPSKE KOMISIJE ZA 1. SIJEČNJA GODINE U KOJOJ SE DONOSI ODLUKA O DODJELI SREDSTAVA** *Pojašnjenje:* *- Korisnik upisuje tečaj koji je Europska središnja banka odredila prije 1. siječnja godine u kojoj se podnosi Zahtjev za potporu.* *- Agencija za plaćanja upisuje tečaj koji je Europska središnja banka odredila prije 1. siječnja godine u kojoj je donesena Odluka o dodjeli sredstava.* *- Web adresa za preuzimanje tečaja:* Tečajna lista - ECB	7,412500	
H	**UKUPAN IZNOS PRIHVATLJIVIH TROŠKOVA BEZ OPĆIH TROŠKOVA** *Pojašnjenje: Red A*	5.030.850,00	0,00
I	**POSTOTAK PRIHVATLJIVIH TROŠKOVA BEZ OPĆIH TROŠKOVA U FAZI II U ODNOSU NA PRIHVATLJIVE TROŠKOVE BEZ OPĆIH TROŠKOVA PRIJAVLJENE U FAZI I** *Pojašnjenje: Podatak za potrebe utvrđivanja potencijalne financijske korekcije (Prilog 8. Natječaja)*		
J	**PRIHVATLJIVI IZNOS TROŠKOVA PRIPREME POSLOVNOG PLANA** *Pojašnjenje: Red B, ali ne veći od 2% iznosa iz reda H odnosno od 37.500,00 kuna*	20.000,00	0,00
K	**PRIHVATLJIVI IZNOS TROŠKOVA PRIPREME DOKUMENTACIJE** *Pojašnjenje: Red C, ali ne veći od 2% iznosa iz reda H odnosno od 75.000,00 kuna*	0,00	0,00
L	**PRIHVATLJIVI IZNOS TROŠKOVA PRIPREME PROJEKTNO - TEHNIČKE DOKUMENTACIJE, GEODETSKIH USLUGA, ELABORATA I NADZORA** *Pojašnjenje: Red D, ali ne veći od (10%* Red H) - (Red J + Red K)*	0,00	0,00
M	**UKUPAN IZNOS PRIHVATLJIVIH OPĆIH TROŠKOVA** *Pojašnjenje: Zbroj iznosa iz redova J,K i L*	20.000,00	0,00
N	**UKUPNI IZNOS PRIHVATLJIVOG ULAGANJA** *Pojašnjenje: Zbrojiti iznose iz redova H i M*	5.050.850,00	0,00
O	**IZNOS PRIMLJENE DRŽAVNE (JAVNE) POTPORE ZA ISTE TROŠKOVE** *Pojašnjenje: Ukoliko je korisnik u Zahtjevu za potporu (u AGRONET-u) upisao iznos primljene državne (javne) potpore za iste troškove, ukupan iznos istih je potrebno upisati u ovaj red*		
P	**INTENZITET POTPORE** *Pojašnjenje: 50% od ukupnih prihvatljivih troškova projekta*	50,00%	
Q	**KORISNIK JE POČETNIK ?** *Pojašnjenje: Početnik je korisnik koji u trenutku objave natječaja posluje u djelatnosti prerade kraće od dvije godine. Ako je korisnik fizička osoba - OPG, početnikom se smatra korisnik koji ima upisanu dopunsku djelatnost u Upisnik dopunskih djelatnosti kraće od dvije godine ili ima Rješenje o upisu u upisnik registriranih subjekata i objekata u poslovanju s hranom pri Ministarstvu zdravstva kraće od dvije godine. Ako je korisnik fizička osoba - obrt, početnikom se smatra korisnik koji ima upisanu djelatnost prerade u Obrtni registar kraće od dvije godine. U skladu sa važećim odredbama Pravilnika/Natječaja odabrati u padajućem izborniku DA ili NE.*	NE	
R	**KORISNIK JE OBVEZNIK VOĐENJA POSLOVNIH KNJIGA ?** *Pojašnjenje: Ukoliko korisnik u prethodnom periodu nije bio obveznik vođenja poslovnih knjiga iz kojih se može iščitati vrijednost godišnjeg prometa, u padajućem izborniku je potrebno odabrati NE.*	DA	

REPUBLIKA HRVATSKA
AGENCIJA ZA PLAĆANJA U POLJOPRIVREDI, RIBARSTVU I RURALNOM RAZVOJU
10000 Zagreb, Ul. grada Vukovara 269d
Telefon: 60 02 700, Telefax: 60 02 851

S	**VRIJEDNOST PROMETA** *Pojašnjenje: Ovisno o traženom iznosu potpore, unesite zbroj vrijednosti prometa ostvarenog kroz najviše tri godine koje prethode godini u kojoj je podnesen Zahtjev za potporu. Uneseni promet mora biti u skladu sa podacima iz službenih financijskih izvještaja ili poslovnih knjiga koje je, prema sili zakona, korisnik obvezan voditi. Kod obveznika poreza na dohodak vrijednost prometa jednaka je iznosu ukupnih primitaka, dok je kod obveznika poreza na dobit vrijednost prometa jednaka iznosu ukupnih prihoda.* *Ukoliko korisnik u prethodnom periodu nije bio obveznik vođenja poslovnih knjiga ili je početnik ili traži potporu manju od 200.000,00 EUR, tada ovaj red nije obavezan ispunjavati.*	240.561.174,00	
T	**NAJVIŠI IZNOS POTPORE** Pojašnjenje: Najviši iznos potpore predstavlja zbroj vrijednosti prometa ostvarenog kroz tri godine koje prethode godini u kojoj je podnesen Zahtjev za potporu, ali • ne više od 400.000 EUR; i • ne više od 200.000 EUR za: - početnike; - korisnike čiji je zbroj vrijednosti prometa kroz tri godine koje prethode godini u kojoj je podnesen zahtjev za potporu manji od iznosa od 200.000 EUR; - korisnike koji nisu u obvezi vođenja poslovnih knjiga.	2.525.425,00	0,00
U	**NAJNIŽI IZNOS POTPORE** *Pojašnjenje: Najniži iznos potpore po korisniku iznosi 15.000 eura preračunato prema tečaju iz reda G*	111.187,50	111.187,50
V	**IZNOS POTPORE ZA DODJELU***Pojašnjenje: Iznos potpore za dodjelu = (Red N * Red P) - Red S, ali - ne veći od od iznosa iz reda T, i- ne manji od iznosa iz reda U.Iznos potpore za dodjelu u fazi II ne može biti veći od iznosa dodijeljenog u fazi I.*	2.525.425,00	0,00
W	**IZNOS POTPORE ZA DODJELU NAKON FINANCIJSKE KOREKCIJE (ako je primjenjivo)** *Pojašnjenje: Ukoliko je postotak u redu K niži od 80%, tada se iznos potpore u fazi II umanjuje za 5%: Red X - (Red X * 0,05)*		
X	**UKUPAN IZNOS PROJEKTA** *Pojašnjenje: Zbroj iznosa iz redova A, B, C, D, E, i F*	5.050.850,00	0,00
Y	**IZNOS VLASTITIH SREDSTAVA** *Pojašnjenje: Ukupan iznos projekta umanjen za iznos potpore.*	2.525.425,00	0,00
Z	**IZNOS POTPORE IZ PRORAČUNA EU** *Pojašnjenje: Iznos potpore * 85%*	2.146.611,25	0,00
AA	**IZNOS POTPORE IZ PRORAČUNA REPUBLIKE HRVATSKE** *Pojašnjenje: Iznos potpore - Red Z*	378.813,75	0,00

Prilog H – Pdluka o odabiru ekonomski najpovoljnije ponude u postupku nabave za predmet nabave SUNČANA ELEKTRANA RAVLIĆ 1

Mesna industrija Ravlić d.o.o.
Čvrsnička 4, 31000 Osijek
OIB: 38495941444

Osijek, 19. kolovoza 2019.g.

Temeljem toč. 5. PRILOGA 5. – Uputa za prikupljanje ponuda i provedbu postupaka jednostavne nabave u sklopu za provedbu Podmjere 4.2. »Potpora za ulaganja u preradu, marketing i/ili razvoj poljoprivrednih proizvoda« - provedba tipa operacije 4.2.2. »Korištenje obnovljivih izvora energije«, Naručitelj Mesna industrija Ravlić d.o.o., dana 19. kolovoza 2019. godine donosi slijedeću

ODLUKU O ODABIRU

EKONOMSKI NAJPOVOLJNIJE PONUDE
U POSTUPKU NABAVE ZA PREDMET NABAVE
SUNAČANA ELEKTRANA RAVLIĆ 1

1. **NARUČITELJ:** Mesna industrija Ravlić d.o.o., Čvrsnička 4, 31000 Osijek, OIB: 38495941444
2. **PREDMET NABAVE:** Sunčana elektrana Ravlić 1
3. **PROCIJENJENA VRIJEDNOST NABAVE:** Procijenjena vrijednost nabave iznosi 5.030.850,00 kuna bez PDV-a.
4. **PONUDITELJ ČIJA JE PONUDA ODABRANA ZA SKLAPANJE UGOVORA O NABAVI:** SOLARIS PONS d.o.o., Vukovarska 131, Osijek, OIB: 28260438524.
5. **RAZLOZI ODABIRA, OBILJEŽJA I PREDNOSTI ODABRANE PONUDE:** Odabrani ponuditelj dostavio je valjanu ponudu koja u potpunosti zadovoljava uvjete iz Dokumentacije za nadmetanje i koja je prema kriteriju za odabir ponude, s ukupno 100 bodova, ocijenjena kao ekonomski najpovoljnija.
6. **IZNOS PONUDE ODABRANOG PONUDITELJA:** Cijena ponude iznosi **4.992.175,00** kn bez PDV-a, odnosno **6.240.218,75** kn s PDV-om, jamstvenim rokom za izvedene radove u trajanju od **180 mjeseci** i rokom izvođenja radova od **180 dana**.
7. **RAZLOZI ZA ISKLJUČENJE PONUDITELJA:** Nije bilo isključenja ponuditelja.
8. **RAZLOZI ZA ODBIJANJE PONUDA:** Nije bilo odbijanja ponuda.
9. **DOSTAVA:** Ova Odluka će se, zajedno s preslikom Zapisnika o pregledu i ocjeni ponuda, dostaviti svim ponuditeljima.

DIREKTORICA
Ivana Ravlić Devald

Ravlić
Mesna industrija Ravlić d.o.o.

PRILOZI:
Preslika Zapisnika o pregledu i ocjeni ponuda.

DOSTAVITI:
1. SOLARIS PONS d.o.o.., poštanskom pošiljkom,
2. Pismohrana, ovdje.

Temeljem toč. 5. PRILOGA 5. – Upute za prikupljanje ponuda i provedbu postupaka jednostavne nabave u sklopu za provedbu Podmjere 4.2. »Potpora za ulaganja u preradu, marketing i/ili razvoj poljoprivrednih proizvoda« - provedba tipa operacije 4.2.2. »Korištenje obnovljivih izvora energije« naručitelj Mesna industrija Ravlić d.o.o. sastavlja slijedeći

ZAPISNIK O OTVARANJU I OCJENJIVANJU PONUDA

1. **NAZIV I SJEDIŠTE NARUČITELJA:**

   Naziv: Mesna industrija Ravlić d.o.o.
   Sjedište: Čvrsnička 4, 31000 Osijek
   OIB: 384959414444.

2. **PREDMET NABAVE:** Sunčana elektrana Ravlić 1.

3. **PROCIJENJENA VRIJEDNOST NABAVE:** 5.030.850,00 kuna bez PDV-a.

4. **VRSTA POSTUPKA NABAVE:** Postupak nabave sukladno točki 5. PRILOGA 5. – Upute za prikupljanje ponuda i provedbu postupaka jednostavne nabave.

5. **EVIDENCIJSKI BROJ NABAVE:** 01/2019.

6. **DATUM OBJAVE OBAVIJESTI O NABAVI NA MREŽNOJ STRANICI https://www.apprrr.hr/ I ROK ZA DOSTAVU PONUDA:**

   Datum objave Obavijesti o nabavi: 12. srpnja 2019. godine.
   Rok za dostavu ponuda: 02. kolovoza 2019 do 12:00 sati.

7. **DATUM I VRIJEME POČETKA OTVARANJA PONUDA:** 02. kolovoz 2019. godine u 12:00 sati.

8. **DATUM POČETKA PREGLEDA I OCJENE PONUDA:** 02. kolovoza 2019. godine.

9. **NAZIV I SJEDIŠTE SVIH PONUDITELJA PREMA REDOSLIJEDU ZAPRIMANJA PONUDA:**

   1. SOLARIS PONS d.o.o., Vukovarska 131, Osijek, OIB: 28260438524,

10. ANALITIČKI PRIKAZ TRAŽENOG I DOSTAVLJENIH JAMSTAVA ZA OZBILJNOST PONUDE:

REDNI BROJ PONUDE	1.
NAZIV I SJEDIŠTE PONUDITELJA	SOLARIS PONS d.o.o.
JAMSTVO ZA OZBILJNOST PONUDE	
Ponuditelj je obvezan u svojoj ponudi dostaviti jamstvo za ozbiljnost ponude **u iznosu od 150.000,00 (*slovima: stopedesettisućakuna*)**, u obliku **bjanko zadužnice** – ovjerene od strane javnog bilježnika. u izvorniku, i popunjene sukladno Pravilniku o obliku i sadržaju bjanko zadužnice (NN br. 115/12, 82/17) na iznos od **150.000,00 (*slovima:stopedesettisućakuna*)**, za slučaju odustajanja ponuditelja od svoje ponude u roku njezine valjanosti, neprihvaćanja ispravka računske greške, odbijanja potpisivanja ugovora o nabavi i nedostavljanja jamstva za uredno ispunjenje ugovora.	Nalogodavac: SOLARIS PONS d.o.o. Korisnik: Mesna industrija Ravlić d.o.o., Čvrsnička 4, 31000 Osijek Zadužnica br. OV-2655/2019 za ozbiljnost ponude Iznos: 100.000,00 kuna Mjesto i datum izdavanja: Osijek, 04.03.2019.g. Potpisana **Ocjena: Bjanko zadužnica je valjana** Nalogodavac: SOLARIS PONS d.o.o. Korisnik: Mesna industrija Ravlić d.o.o., Čvrsnička 4, 31000 Osijek Zadužnica br. OV-5639/2019 za ozbiljnost ponude Iznos: 50.000,00 kuna Mjesto i datum izdavanja: Osijek, 25.04.2019.g. Potpisana **Ocjena: Bjanko zadužnica je valjana**
Odbijanje ponude: DA/NE	**NE**

11. NAZIV PONUDITELJA KOJI NIJE DOSTAVIO, ILI NIJE DOSTAVIO VALJANO JAMSTVO

Nije primjenjivo.

12. ANALITIČKI PRIKAZ TRAŽENIH KRITERIJA ZA KVALITATIVNI ODABIR GOSPODARSKOG SUBJEKTA I DOSTAVLJENIH DOKUMENATA (DOKAZI SPOSOBNOSTI):

ODSUTNOST OSNOVA ZA ISKLJUČENJE GOSPODARSKOG SUBJEKTA	
REDNI BROJ PONUDE	**1.**
NAZIV I SJEDIŠTE PONUDITELJA	**SOLARIS PONS d.o.o.**
Nekažnjavanost sukladno toč. 3.1.1. DzN	+
Ispunjenje obveza plaćanja dospjelih poreznih obveza i obveza za mirovinsko i zdravstveno osiguranje sukladno toč. 3.1.3. DzN	+
Isključenje gospodarskog subjekta: DA/NE	**NE**
ISPUNJENJE TRAŽENIH KRITERIJA ZA ODABIR GOSPODARSKOG SUBJEKTA (UVJETI SPOSOBNOSTI)	
Sposobnost za obavljanje profesionalne djelatnosti	
Upis u sudski, obrtni, strukovni ili drugi odgovarajući registar u državi poslovnog nastana gospodarskog subjekta	+
Odbijanje ponude: DA/NE	**NE**
Ekonomska i financijska sposobnost	
Dokument izdan od bankarskih ili drugih financijskih institucija kojim se dokazuje solventnost gospodarskog subjekta	+
Bilanca, račun dobiti i gubitka, odnosno drugi odgovarajući financijski izvještaj, ako je njihovo objavljivanje propisano u državi sjedišta gospodarskog subjekta (npr. BON-1 ili slično)	+
Odbijanje ponude: DA/NE	**NE**
Tehnička i stručna sposobnost	
Popis radova sadrži vrijednost izvedenih radova, datum početka i završetka izvođenja radova, naziv druge ugovorne strane i predmet ugovora. Popis sadržava ili mu se prilaže potvrda druge ugovorne strane o urednom izvođenju i ishodu najbitnijih radova. Kako bi dokazao svoju sposobnost sukladno ovoj točki Dokumentacije za nadmetanje ponuditelj je dužan dostaviti 1 (jednu) potvrdu o urednom izvođenju radova izgradnje solarne fotonaponske elektrane u statusu kupca sa vlastitom proizvodnjom za vlastite potrebe, minimalno u vrijednosti procijenjene vrijednosti nabave (5.030.850,00 kuna bez PDV-a.)	+
Odbijanje ponude: DA/NE	**NE**

13. NAZIV PONUDITELJA KOJI NE UDOVOLJAVA KRITERIJIMA ZA KVALITATIVNI ODABIR GOSPODARSKOG SUBJEKTA S OBRAZLOŽENJEM:
Nije primjenjivo.

14. PRIKAZ VALJANOSTI PONUDA PREMA OBLIKU, SADRŽAJU I CJELOVITOSTI:

REDNI BROJ PONUDE	1.
NAZIV I SJEDIŠTE PONUDITELJA	SOLARIS PONS d.o.o.
Sadržaj ponude	+
Ponudbeni list	+
Troškovnik	+
Izjava o dostavi jamstva za otklanjanje nedostataka u jamstvenom roku	+
Izjavu o roku izvođenja radova	+
Odbijanje ponude: DA/NE	**NE**

15. ANALIZA PONUDA VEZANO ZA ISPUNJENJE ZAHTJEVA I UVJETA VEZANIH UZ PREDMET NABAVE I TEHNIČKE SPECIFIKACIJE:

REDNI BROJ PONUDE	1.
NAZIV I SJEDIŠTE PONUDITELJA	SOLARIS PONS d.o.o.
Ispunjenje zahtjeva u pogledu opisa predmeta nabave i tehničkih specifikacija	+
Odbijanje ponude: DA/NE	**NE**

16. PODATCI O POJAŠNJENJU ILI UPOTPUNJAVANJU INFORMACIJA ILI DOKUMENTACIJE:
Nije primjenjivo.

17. PRIKAZ ISPUNJENJA OSTALIH UVJETI IZ DOKUMENTACIJE:

REDNI BROJ PONUDE	1.
NAZIV I SJEDIŠTE PONUDITELJA	SOLARIS PONS d.o.o.
Jezik ponude: hrvatski	+
Valuta: kuna	+
Rok valjanosti ponude: najmanje 90 dana od isteka roka za dostavu ponuda	+

Rok početka i završetka izvršavanja ugovora: maksimalno 180 kalendarskih dana	+ (180 dana)
Rok, način i uvjeti plaćanja: sukladno točki 6.7. DzN-a	+
Cijena ponude bez PDV-a (kn)	4.992.175,00
Cijena ponude nakon računske kontrole (kn)	**4.992.175,00**
Ukupna cijena ponude (kn)	6.240.218,75
Ukupna cijena ponude nakon računske kontrole (kn)	**6.240.218,75**
Prihvat ispravka računske pogreške	n/p
Jamstveni rok (u mjesecima)	180
Ocjena:	**PRIHVATLJIVA**

18. PODACI O ISPRAVCIMA RAČUNSKIH POGREŠAKA:

Nije primjenjivo.

19. RAZLOZI ZA ODBIJANJE PONUDE ZA KOJU JE OCIJENJENO DA JE IZUZETNO NISKA:

Nije primjenjivo.

20. NAZIV PONUDITELJA ČIJE PONUDE SE ODBIJAJU NA OSNOVI REZULTATA PREGLEDA I OCJENE PONUDA TE OBRAZLOŽENJE RAZLOGA ZA NJIHOVO ODBIJANJE:

Nije primjenjivo.

21. ANALIZA VALJANIH PONUDA PREMA KRITERIJU ODABIRA (ekonomski najpovoljnija ponuda temeljem točke 5.6. DzN):

RB	KRITERIJI ZA ODABIR	SOLARIS PONS d.o.o.
1.	Financijski kriterij - cijena $C = 25 \times CP_{min}/C_p$ C - bodovi po kriteriju cijene Cp - cijena iz ponude ponuditelja koja se ocjenjuje Cmin - najniža cijena od svih ponuđenih valjanih ponuda Maksimalni broj bodova koji ponuditelj može dobiti prema ovom kriteriju je **25.**	C = 25 X (4.992.175,00/4.992.175,00) = 25 bodova

2.	<u>Nefinancijski kriterij – dodatni kriteriji – jamstveni rok za izvedene radove</u> Primjenjuje se kriterij ponuđenog jamstvenog roka za izvedene radove u mjesecima. Minimalan jamstveni rok za izvedene radove je 180 mjeseci. Ponude kojima se nudi kraći jamstveni rok za izvedene radove od minimalnog neće se uzimati u obzir. Maksimalan broj bodova će se dodijeliti ponudi kojom je nuđen najdulji jamstveni rok za izvedene radove. Bodovna vrijednost prema ovom kriteriju izračunava se prema sljedećoj formuli: $JR = 25 \times JR_{pon}/JR_{max}$ JR – bodovi po kriteriju ponuđenog jamstvenog roka JR_{pon} = najveći broj mjeseci jamstvenog roka ponuđen u postupku javne nabave JR_{max} = broj mjeseci jamstvenog roka ponude koja se ocjenjuje Maksimalni broj bodova koji ponuditelj može dobiti prema ovom kriteriju je **25.**	JR = 25 X (180/180) = 25 bodova

3.	<u>Nefinancijski kriterij – dodatni kriteriji – profesionalnoi iskustvo</u> Primjenjuje se kriterij specifičnog iskustva ključnog stručnjaka za izvedene radove izgradnje solarne fotonaponske elektrane pojedinačne snage solarne fotonaponske elektrane ne manje od 10kW bez obzira na pojedinačnu vrijednost izvršenih radova. Maksimalan broj bodova će se dodijeliti ponudi čiji stručnjak ima najveći broj završenih projekata izgradnje solarne fotonaponske elektrane pojedinačne snage ne manje od 10kW u kojima je stručnjak sudjelovao kao voditelj projekta gradnje. Bodovna vrijednost prema ovom kriteriju izračunava se prema sljedećoj formuli: $PI = 50 \times PI_{pon}/PI_{max}$ gdje je: PI - bodovi po kriteriju profesionalnog iskustva PImax - najveći broj potvrda o izvršenim radovima izgradnje fotonaponskih elektrana ponuđen u postupku nabave PIpon - broj potvrda o izvršenim radovima izgradnje fotonaponskih elektrana ponude koja se ocjenjuje Maksimalni broj bodova koji ponuditelj može dobiti prema ovom kriteriju je **<u>50.</u>**	PI = 50 X (221/221) = 50 bodova
<u>SVEUKUPNA I NAJPOVOLJNIJA OCJENA PONUDA:</u> E = C + JR + PI E = ekonomski najpovoljnija ponuda C = financijski kriterij (cijena) JR = nefinancijski kriterij (duljina trajanja jamstvenog roka) PI = nefinancijski kriterij (profesionalno iskustvo)		E = 25 bodova + 25 bodova + 50 bodova = **100 bodova**

22. RANGIRANJE VALJANIH PONUDA PREMA KRITERIJU ZA ODABIRA:

Rang	PONUDITELJ	BODOVI
1.	SOLARIS PONS d.o.o.	**100 bodova**

23. NAZIV PONUDITELJA S KOJIM NARUČITELJ NAMJERAVA SKLOPITI UGOVOR O NABAVI I RAZLOG ZA ODABIR:

SOLARIS PONS d.o.o., Vukovarska 131, Osijek, OIB: 28260438524 dostavio je ponudu koja u potpunosti zadovoljava uvjete iz dokumentacije za nadmetanje i koja je prema kriteriju za odabir ocijenjena kao ekonomski najpovoljnija.

24. PODACI O DIJELU UGOVORA KOJI SE DAJU U PODUGOVOR I PODACI O PODUGOVARATELJIMA:

Neprimjenjivo.

25. PRIJEDLOG ODGOVORNOJ OSOBI NARUČITELJA ZA DONOŠENJE ODLUKE O ODABIRU:

Predlaže se donošenje odluke o odabiru kako je navedeno u točki 23. ovoga Zapisnika.

26. DATUM ZAVRŠETKA PREGLEDA I OCJENE PONUDA:

19. kolovoza 2019. godine.

27. POTPIS OSOBA KOJE SU IZVRŠILE PREGLED I OCJENU:

1. Ivana Ravlić Devald

Ravlić Mesna industrija Ravlić d.o.o.

2. Klara Dumančić

Ravlić Mesna industrija Ravlić d.o.o.

3. Sanela Kučar

Ravlić Mesna industrija Ravlić d.o.o.

Prilozi:

- *nema*

ANEKS 1 UGOVORA br. 19-11-003-MĐ ZA PRIPREMU I IZVEDBU PROJEKTA

"Fotonaponski sustav za proizvodnju električne energije za vlastitu potrošnju u tvrtki Mesna industrija RAVLIĆ d.o.o."

IZMEĐU

Mesna industrija RAVLIĆ d.o.o.

I

HEP - ESCO d.o.o.

---

srpanj 2020.

Mesna industrija RAVLIĆ d.o.o., 31000 Osijek, Čvrsnička 4, OIB: 38495941444, kojeg zastupa član uprave Mario Ravlić (dalje: **Naručitelj**)

i

HEP - ESCO d.o.o., 10000 Zagreb, Ulica grada Vukovara 37, OIB: 21361729232 kojeg zastupa direktor Željko Jelačić (dalje: **HEP – ESCO)**

UVODNE ODREDBE

Ugovorne strane suglasno utvrđuju:

- da su dana u 18.10.2019. godine sklopile Ugovor br. 19-11-003-MĐ za pripremu i izvedbu Projekta "Fotonaponski sustav za proizvodnju električne energije za vlastitu potrošnju u tvrtki Mesna industrija RAVLIĆ d.o.o." (dalje u tekstu: Ugovor),
- da je radi provedbe pokusnog rada potrebno sačiniti izmjene Ugovoru

te su gore navedene stranke dana 29.07.2020. godine sklopile slijedeći

ANEKS 1 UGOVOR br. 19-11-003-MĐ ZA PRIPREMU I IZVEDBU PROJEKTA

"Fotonaponski sustav za proizvodnju električne energije za vlastitu potrošnju u tvrtki Mesna industrija RAVLIĆ d.o.o."

Članak 1.

Ovim Aneksom 1 Ugovora (dalje u tekstu: Aneks 1) ugovorne strane suglasno utvrđuju da će HEP-ESCO nakon primopredaje Projekta utvrđene u članku 8. provesti testni rad radi obučavanja radnika krajnjeg korisnika u upravljanju i rukovanju izvedenim fotonaponskim sustavom.

Sukladno prethodnom stavku ovog članka, ugovorne strane u članku 8. Preuzimanje Radova, dodaju novi stavak 8.9 koji glasi:

„Nakon Konačnog preuzimanja Projekta i završetka radova, HEP-ESCO se obvezuje provesti aktivnosti vezane za provedbu testnog perioda Fotonaponskog sustava za proizvodnju električne energije za vlastitu potrošnju u tvrtki Mesna industrija RAVLIĆ d.o.o., u trajanju do najkasnije 10.01.2021. godine.
Testni period obuhvaća praćenje rada sustava te obučavanje radnika krajnjeg korisnika u upravljanju i rukovanju izvedenim Fotonaponskim sustavom.

Nakon završetka pokusnog rada HEP-ESCO i Naručitelj će obostrano potpisati izvješće o provedenom pokusnom radu.".

Članak 2.

Ugovorne strane su suglasne da sve odredbe Ugovora koje nisu mijenjane ovim Aneksom 1 ostaju na snazi i odgovarajuće se primjenjuju na ovaj Aneks 1.

Članak 3.

Ovaj Aneks 1 sastavljen je u 4 (četiri) istovjetna primjerka, od kojih svaka ugovorna strana zadržava po 2 (dva) primjerka.

ZA NARUČITELJA:

Mario Ravlić
direktor

Ravlić
Mesna industrija Ravlić d.o.o.
Čigrak, Ćurnička 4 OIB: 38493941444

ZA HEP - ESCO d.o.o.:

Željko Jelačić
Direktor

HEP - ESCO d.o.o.
Z A G R E B 4
Ulica grada Vukovara 37

HEP - ESCO d.o.o. sa sjedištem u Zagrebu, Ulica Grada Vukovara 37, OIB: 21361729232, koje zastupa direktor Željko Jelačić, kao vjerovnik i založni vjerovnik (u daljnjem tekstu: **Vjerovnik**)

i

Mesna industrija RAVLIĆ d.o.o. sa sjedištem u Osijeku, Čvrsnička 4, OIB: 38495941444 koju zastupa član uprave Mario Ravlić, kao dužnik i založni dužnik (u daljnjem tekstu: **Dužnik**)

sukladno odredbama Ovršnog zakona i Zakona o Upisniku sudskih i javnobilježničkih osiguranja tražbina vjerovnika na pokretnim stvarima i pravima, sklapaju sljedeći

SPORAZUM
o zasnivanju založnog prava na pokretninama
radi osiguranja novčane tražbine (iz Ugovora br. 19-11-003-MĐ za pripremu i izvedbu projekta „Fotonaponski sustav za proizvodnju električne energije za vlastitu potrošnju u tvrtki Mesna industrija RAVLIĆ d.o.o.)

Članak 1.

Sporazumne strane suglasno utvrđuju da su 18.10.2019. (osamnaestoglistopadadvijetisućedevetnaeste) godine sklopili Ugovor br. 19-11-003-MĐ za pripremu i izvedbu projekta „Fotonaponski sustav za proizvodnju električne energije za vlastitu potrošnju u tvrtki Mesna industrija RAVLIĆ d.o.o." (dalje u tekstu: Ugovor kojima su detaljno uredili svoja međusobna prava i obveze vezano za izvedbu projekta „Fotonaponski sustav za proizvodnju električne energije za vlastitu potrošnju u tvrtki Mesna industrija RAVLIĆ d.o.o. Preslika Ugovora zajedno sa svim dodacima i prilozima Ugovoru prilaže se ovom Sporazumu kao Dodatak A i B.

Temeljem čl. 9.1. stavak a) i b) Ugovora, Dužnik je izdao u korist Vjerovnika potreban broj zadužnica za osiguranje novčane tražbine Vjerovnika iz Ugovora. Pored zadužnica, Vjerovnik se osigurava i osnivanjem založnog prava na Fotonaponskom sustavu za proizvodnju električne energije za vlastitu potrošnju u tvrtki Mesna industrija RAVLIĆ d.o.o. sukladno čl. 9.1. stavak c) Ugovora.

U svrhu osnivanja založnog prava na Fotonaponskom sustavu za proizvodnju električne energije za vlastitu potrošnju u tvrtki Mesna industrija RAVLIĆ d.o.o. i upisa tog založnog prava u Upisniku sudskih i javnobilježničkih osiguranja tražbina vjerovnika na pokretnim stvarima i pravima, strane sklapaju ovaj Sporazum kako nastavno slijedi.

Članak 2.

Sporazumne strane suglasno utvrđuju da Vjerovnik ima prema dužniku novčano potraživanje utemeljeno na Ugovoru i Aneksu 1 te Postinstalacijskom izvještaju i konačnom obračunu projekta „Fotonaponski sustav za proizvodnju električne energije za vlastitu potrošnju u tvrtki Mesna industrija RAVLIĆ d.o.o." iz kolovoza 2020. godine u iznosu od ukupno 6.450.782,79 kn (šestmilijunačetiristopedesettisućasedamstoosamdesetdvije kune i sedamdesetdevet lipa), koja se može uvećati za zatezne kamate i troškove realizacije te novčane tražbine.----------

Novčanu tražbinu iz stavka 1. ovog članka, Dužnik je u obvezi namiriti Vjerovniku u skladu sa Postinstalacijskim izvještajem i konačnim obračunom projekta "Fotonaponski sustav za proizvodnju električne energije za vlastitu potrošnju u tvrtki Mesna industrija RAVLIĆ d.o.o." iz kolovoza 2020. godine koji se prilaže ovom Sporazumu kao Dodatak C.----------

Novčana tražbina Vjerovnika prema Dužniku dospijeva najkasnije 31.10.2024. (tridesetprvog listopada dvijetisućedvadesetčetvrte) godine.----------

Članak 3.

Dužnik radi osiguranja novčane tražbine iz članka 2. ovog Sporazuma izjavljuje da je suglasan i da dozvoljava zasnivanje u korist Vjerovnika **založnog prava** u visini te tražbine na Fotonaponskom sustavu za proizvodnju električne energije za vlastitu potrošnju u tvrtki Mesna industrija RAVLIĆ d.o.o., a čiji sastavni dijelovi su detaljno opisani u Ugovoru i njegovim prilozima te Ponudi br. 19-11-003-00-MĐ od 20.9.2019. (dvadesetogrujna dvijetisućedevetnaeste) godine koja čini sastavni dio Ugovora kao Prilog A.----------

Članak 4.

Dužnik ovlašćuje Vjerovnika da neposredno temeljem ovog Sporazuma bez ikakvog daljnjeg pitanja i/ili suglasnosti, u svoju korist izvrši upis založnog prava u Upisnik sudskih i javnobilježničkih osiguranja tražbina vjerovnika na pokretnim stvarima i pravima koji vodi Financijska agencija, na pokretninama opisanim u članku 3. ovog Sporazuma, radi osiguranja tražbine iz članka 2. ovog Sporazuma.----------

Članak 5.

Dužnik izjavljuje da na predmetnim pokretninama nije zasnovano založno pravo ili bilo kakav drugi teret u korist trećih osoba, te da na istima ne postoji bilo kakvo drugo pravo u korist trećih, te da nisu predmet nikakvih sudskih, arbitražnih, upravnih sporova ili bilo kakvih drugih postupaka, koji bi mogli onemogućiti zasnivanje založnog prava u korist Vjerovnika i/ili na bilo koji drugi način ograničiti i/ ili umanjiti prava Vjerovnika niti da je do trenutka potpisa ovog Sporazuma poduzeo bilo kakvu radnju kojom bi prestalo ili bilo ograničeno njegovo pravo vlasništva na predmetnim pokretninama. Dužnik se obvezuje da neće zasnivati založno ili bilo kakvo drugo pravo na predmetnim pokretninama, niti ih otuđiti u korist trećih osoba, bez suglasnosti Vjerovnika.----------

Članak 6.

Dužnik je izričito i neopozivo suglasan da Vjerovnik može neposredno temeljem ovog Sporazuma zatražiti prisilnu ovrhu na pokretninama iz članka 3. ovog Sporazuma radi naplate tražbine iz članka 2. ovog Sporazuma nakon dospijeća te tražbine, kao i namiriti se iz vrijednosti istih pokretnina izvansudskim putem.

Dužnik ovlašćuje Vjerovnika da radi naplate bilo kojeg dijela, kao i cijele osigurane tražbine iz članka 2. ovog Sporazuma nakon dospjelosti, može provesti neposrednu i prisilnu ovrhu na svim njegovim računima kod banaka i na svoj njegovoj ostaloj pokretnoj i nepokretnoj imovini, prema svom izboru.

Članak 7.

Vjerovnik se obvezuje po namirenju svih potraživanja iz Ugovora i Aneksa 1 i iz članka 1. ovog Sporazuma, izdati brisovno očitovanje za brisanje zasnovanog založnog prava na pokretninama iz ovog Sporazuma.

Članak 8.

Sporazumne strane suglasno utvrđuju, a Dužnik pristaje da javni bilježnik stavi na ovaj Sporazum potvrdu ovršnosti na temelju pisane Izjave Vjerovnika o dospijeću tražbine kojoj se prilaže Izvod iz poslovnih knjiga Vjerovnika ili Izvod otvorenih stavki Vjerovnika u odnosu na Dužnika po Ugovoru i Aneksu 1 iz članka 1. ovog Sporazuma.

Članak 9.

Sporazumne strane su suglasne da sve troškove vezane za sastav i potvrđivanje ovog Sporazuma, troškove u svezi s upisom i brisanjem založnih prava, kao i troškove eventualne ovrhe na pokretninama, snosi Dužnik.

Članak 10.

Sporazumne strane će u izvršavanju ovoga Sporazuma međusobno surađivati u dobroj vjeri te se obvezuju potpisati sve isprave, dati sva očitovanja i obaviti sve druge radnje potrebne radi izvršavanja ovog Sporazuma.

Ako bi pojedine odredbe ovog Sporazuma iz bilo kojeg razloga bile ili postale ništetne, pobojne ili na bilo koji drugi način nevaljane, to ne utječe na valjanost ostalih odredbi ovog Sporazuma niti na valjanost Sporazuma u cjelini. U takvom slučaju, nedopuštena ili inače nevaljana odredba automatski će se smatrati zamijenjenom dopuštenom odredbom koja odgovara poslovnoj svrsi nedopuštene ili inače nevaljane odredbe.

Sporazumne strane su suglasne sve eventualne sporove rješavati mirnim putem, u skladu s dobrim poslovnim običajima i etikom, a za slučaj nemogućnosti takvog načina rješenja spora ugovaraju nadležnost suda u Zagrebu.

U znak da je ovim Sporazumom izražena njihova prava volja, strane ga vlastoručno potpisuju te svojim potpisom potvrđuju da su isti, zajedno s pripadajućim dokumentima koji su njegov sastavni dio pročitale i razumjele, da prihvaćaju sva prava i obveze koje iz njega proizlaze, kao i pravne posljedice javnobilježničke potvrde.

Sporazumne strane su suglasne da će Vjerovnik dobiti 3 (slovima: tri) primjerka potvrđenog Sporazuma, Dužnik 1 (slovima: jedan) primjerak te nadležna služba FINA-e 1 (slovima: jedan) primjerak, a 1 (slovima: jedan) primjerak Sporazumu uložit će se u arhivu javnog bilježnika koji će isti potvrditi.

U Zagrebu, 13.10.2020. (tinaestog listopada dvijetisućedvadesete) godine.

Za Vjerovnika
Željko Jelačić, direktor

HEP - ESCO d.o.o.
ZAGREB
Ulica grada Vukovara 37

Za Dužnika
Mario Ravlić, član uprave

Ravlić
Mesna industrija Ravlić d.o.o.

REPUBLIKA HRVATSKA
Javni bilježnik
Mirjana Borić
Osijek, Vijenac J. Gotovca 13

Poslovni broj: OV-12646/2020

Ja, javni bilježnik **Mirjana Borić**, Osijek, Vijenac J. Gotovca 13, potvrđujem da je stranka:

MARIO RAVLIĆ, OIB 03405529189, OSIJEK, ČVRSNIČKA ULICA 4, kao član uprave **Mesna industrija RAVLIĆ d.o.o., MBS 030131813, OIB 38495941444, Osijek, Čvrsnička 4**, čiju sam istovjetnost utvrdila uvidom u osobnu iskaznicu br. 113146706 PU Osječko-baranjska, ovlaštenje za zastupanje utvrđeno je uvidom u sudski registar elektroničkim putem na današnji dan, društvo kao dužnik i založni dužnik,

podnijela prednju privatnu ispravu: **SPORAZUM O ZASNIVANJU ZALOŽNOG PRAVA NA POKRETNINAMA RADI OSIGURANJA NOVČANE TRAŽBINE (IZ UGOVORA BR.19-11-003-MĐ ZA PRIPREMU I IZVEDBU PROJEKTA "FOTONAPONSKI SUSTAV ZA PROIZVODNJU ELEKTRIČNE ENERGIJE ZA VLASTITU POTPROŠNJU U TVRTKI MESNA INDUSTRIJA RAVLIĆ D.O.O.), 13.10.2020.** na potvrdu.

Potvrđujem da sam prednju privatnu ispravu ispitala i utvrdila da ona po svom obliku odgovara propisima o javnobilježničkim ispravama, a po svom sadržaju propisima o sadržaju ovršnog javnobilježničkog akta.

Sudioniku pravnog posla sam ispravu pročitala te ga upozorila da potvrđena privatna isprava ima snagu ovršnog javnobilježničkog akta. Sudionik izjavljuje da prihvaća pravne posljedice koje iz toga proizlaze za njega i da to odgovara njegovoj volji.

Javnobilježnička pristojba naplaćena po tar. br. 7. i 1. ZJP u iznosu od 1.000,00 kn. Javnobilježnička nagrada naplaćena po čl. 16. u vezi s čl. 12. PPJT-a u iznosu od 4.550,00 kn uvećana za PDV u iznosu od 1.137,50 kn.

Osijek, 02.11.2020.

Javni bilježnik
Mirjana Borić

Za javnog bilježnika
javnobilježnički prisjednik
Vedran Borić

Mesna industrija RAVLIĆ d.o.o.
Čvrsnička 4
Osijek
OIB: 38495941444

Osijek, 18.11.2020.

IZJAVA

kojom izjavljujemo kako je društvo Mesna industrija RAVLIĆ d.o.o. vlasnik dolje navedenih pokretnina kako slijedi:

Redni broj	Inv.broj	Imovina	Org.jedinica
1	3998	Sunčana elektrana MI RAVLIĆ	3.3.7 ostalo

Sva oprema je u radnoj funkciji, u ispravnom i funkcionalnom stanju te uredno održavana. Navedene pokretnine nalaze se na k.č.br. 1667/1 k.o. Petrijevci (u vlasništvu društva Mesna industrija RAVLIĆ d.o.o.) te nisu opterećene nikakvim založnim pravima.

Predsjednik uprave
Mario Ravlić

Ravlić
Mesna industrija Ravlić d.o.o.
Osijek, Čvrsnička 4 OIB: 38495941444

Postinstalacijski izvještaj
i konačni obračun projekta

„Fotonaponski sustav za proizvodnju električne energije za vlastitu potrošnju u tvrtki Mesna industrija RAVLIĆ d.o.o.“

Zagreb, kolovoz 2020.

OPIS MODERNIZACIJE I RADOVA

U skladu s Ugovorom br. 19-11-003-MĐ za pripremu i izvedbu projekta „Fotonaponski sustav za proizvodnju električne energije za vlastitu potrošnju u tvrtki Mesna industrija RAVLIĆ d.o.o.", od 18.10.2019. godine izvedeni je projekt izgradnje fotonaponskog sustava za proizvodnju električne energije za vlastitu potrošnju snage **765,7 kWp u FN panelima i 700 kW u pretvaračima.**

CIJENE RADOVA I OPREME

Primopredaja nakon završetka radova između Investitora i Izvođača uz supotpis nadzornog inženjera obavljen je obavljena je 14.02.2020. god., a Zapisnik o preuzimanju radova između HEP ESCO d.o.o. i Mesna industrija RAVLIĆ d.o.o. 27.8.2020., a što je konstatirano zapisnicima.

Ukupna vrijednost izvedenih radova prema konačnim situacijama Izvođača radova iznosi 5.032.175,00 kn bez PDV-a.

Mesna industrija Ravlić	Vrijednost projekta	Visina subvencije	Subvencionirani dio	Na trošak investitora
Radovi i oprema	4.992.175,00 kn	50%	2.496.087,50 kn	2.496.087,50 kn
Priključak na mrežu	- kn			- kn
Projektiranje i prijava	- kn		- kn	- kn
Nadzor	- kn		- kn	- kn
Vođenje projekta - HEP ESCO	40.000,00 kn		- kn	40.000,00 kn
Ukupna vrijednost projekta	**5.032.175,00 kn**		**2.496.087,50 kn**	**2.536.087,50 kn**

UŠTEDE

U nastavku je prikazana analiza i proračuni preuzeti iz "Plan proizvodnje MI Ravlić" izrađenu od Solaris Pons d.o.o iz Osijeka.
Ukupna godišnja proizvodnja elektrane bazirana je na izračunu FNE snage 765,7 kW iznosi:

- Ukupna godišnja proizvodnja elektrane: 826.956 kWh
- Proizvedena energija potrošena na lokaciji: 826.956 kWh
- Proizvedena energija puštena u mrežu: 0 kWh

	Količina	Jedinična cijena	Ukupno
Proizvedena energija potrošena na lokaciji (kWh)	826.956	0,7274	601.486
Proizvedena energija puštena u mrežu (kWh)	0	0,35	0,00
Ukupno ušteda			**652.096,15**

Ukupna godišnja ušteda, prema navedenom izračunu, iznosi 652.096,15 kn bez PDV-a.

KONAČNI OBRAČUN UKUPNIH TROŠKOVA IZVEDBE PROJEKTA

Konačni financijski plan Ugovor br. 19-11-003-00-MĐ

A. Ukupna vrijednost investicije bez PDV-a:	**u kunama**
1. Oprema i izvođenje radova	4.992.175,00
2. ESCO Inženjering usluga	40.000,00
4. Privremeno financiranje	48.967,87
5. Ukupni troškovi projekta (1-4)	**5.081.142,87**
6. Troškovi financiranja	79.483,36
7. Ukupna vrijednost usluge (5+6)	**5.160.626,23**
Iznos subvencije bez PDV-a koji treba osigurati Naručitelj	**2.496.087,50**
Iznos bez PDV-a koji financira HEP ESCO d.o.o.	**2.664.538,73**

B. Uštede:

Ukupne godišnje uštede bez PDV-a	**652.096,15**
Mjesečne uštede bez PDV-a	54.341,35

C. Mjesečni akontativni iznos

Mjesečni akontativni iznos koji se kroz mjesece obračunava Naručitelju za uslugu ostvarenja ušteda	49 mjeseci x 54.341,35
Mjesečni akontativni iznos koji se u zadnjem mjesecu obračunava Naručitelju za uslugu ostvarenja ušteda	1.812,79
Zbroj akontativnih iznosa bez PDV-a	2.664.538,73
Trajanje pružanja usluge ostvarenja ušteda	**4 godine i 2 mjesec**

OBRAZLOŽENJE

Konačni obračun napravljen je od strane HEP – ESCO d.o.o na temelju završnih obračuna radova prema okončanim situacijama po ugovorima sa podizvođačima i Zapisnika o primopredaji opreme i radova od 27. 08. 2020.

OBRAZLOŽENJE

1. Troškovi opreme i radova zajedno u ukupnom iznosu od 4.992.175,00 kuna manji su za 31.050,00 kuna što predstavlja trošak priključka na mrežu, prijave+projektiranja i stručnog nadzora koji je MI Ravlić d.o.o.. sam podmirio
2. Troškovi inženjering usluge u ukupnom iznosu od 40.000,00 kuna ne odstupaju od istih troškova predviđenih preliminarnim financijskim planom.
3. Troškovi privremenog financiranja iznose 48.967,87 kuna te se računaju od dana plaćanja računa do dana primopredaje (izračun u tablici interkalarne kamate)
4. Troškovi financiranja u iznosu od 79.483,36 kuna izračunati su za period otplate u trajanju od 50 mjeseci na ukupan iznos koji financira HEP-ESCO d.o.o. Kamatna stopa iznosi 1,5%.
5. Godišnje uštede iznose 652.096,15 kuna.
6. Subvencija iznosi 2.496.087,50 kuna
7. Ukupna vrijednost izvršene usluge iznosi 5.160.626,23 kuna bez PDV-a
8. Iznos PDV-a na izvršenu uslugu iznosi 1.290.156,56 kuna
9. Prema Konačnom obračunu potrebno je fakturirati iznos od 168.451,23 kuna bez PDV-a (210.564,04 s PDV-om), a iznos od 4.992.175,00 kn bez PDV-a ide direktno u otplatu.

PLAĆANJE

Prema Konačnom obračunu MI Ravlić d.o.o. iz ušteda može vratiti cjelokupnu investiciju zajedno s pripadajućim kamatama u iznosu od 5.160.626,23 kn bez PDV-a koji će se otplaćivati u periodu od 49 mjeseci putem mjesečnih rata u iznosu od 54.341,35 kuna, a zadnja mjesečna rata iznosi 1.812,79 kuna. Po dobivanju subvencije od 2.496.087,50 kuna, MI Ravlić d.o.o. će taj iznos uplatiti HEP ESCO-u d.o.o. Plaćanje prema pozivima na plaćanje započet će od listopada 2020, za uštede ostvarene u rujnu 2020.

IZRAČUN INTEKALARNIH KAMATA

Broj UFA	Dobavljač	Datum računa	Datum plaćanja	Iznos (kn)	Kamate (kn)	Datum primopredaje
UF 304	Solaris Pons d.o.o.	09.10.2019.	8.11.2019.	1.682.375,00	20.257,64	
UF 350	Solaris Pons d.o.o.	08.11.2019.	9.12.2019.	957.000,00	10.304,14	
UF 394	Solaris Pons d.o.o.	16.12.2019.	31.1.2020.	338.400,00	2.906,53	
UF 28	Solaris Pons d.o.o.	20.01.2020.	19.2.2020.	1.983.400,00	15.486,82	
UF 186	Solaris Pons d.o.o.	16.07.2020.	17.8.2020.	31.000,00	12,74	27.8.2020
UKUPNO				**4.992.175,00**	**48.967,87**	

REKAPITULACIJA UKUPNIH TROŠKOVA PROJEKTA

A. Ukupna vrijednost investicije bez PDV-a:	Ugovor	Konačni obračun	Razlika
1. Oprema i izvođenje radova	5.023.225,00	4.992.175,00	-31.050,00
2. ESCO Inženjering usluga	40.000,00	40.000,00	0,00
4. Privremeno financiranje	9.569,00	48.967,87	39.398,87
5. Ukupni troškovi projekta (1-4)	**5.072.794,00**	**5.081.142,87**	**8.348,87**
6. Troškovi financiranja	79.331,27	79.483,36	152,10
7. Ukupna vrijednost usluge (5+6)	**5.152.125,27**	**5.160.626,23**	**8.500,97**
Iznos bez PDV-a koji treba osigurati Naručitelj	**2.525.425,00**	**2.496.087,50**	**-29.337,50**
Iznos bez PDV-a koji financira HEP ESCO d.o.o.	**2.626.700,27**	**2.664.538,73**	**37.838,47**
B. Uštede:			
Ukupne godišnje uštede bez PDV-a	**652.096,15**	**652.096,15**	
Mjesečne uštede bez PDV-a	54.341,35	54.341,35	
C. Mjesečni akontativni iznos			
Mjesečni akontativni iznos koji se kroz mjesece obračunava Naručitelju za uslugu ostvarenja ušteda	48 mjeseci x 54.341,35	49 mjeseci x 54.341,35	
Mjesečni akontativni iznos koji se u zadnjem mjesecu obračunava Naručitelju za uslugu ostvarenja ušteda	18.315,67	1.812,79	
Zbroj akontativnih iznosa bez PDV-a	2.626.700,27	2.664.538,73	
Trajanje pružanja usluge ostvarenja ušteda	**4 godine i 1 mjesec**	**4 godine i 2 mjesec**	

U Zagrebu 31. kolovoza 2020.

Postinstalacijski izvještaj i konačni obračun sastavili:

Goran Hanžek
HEP- ESCO d.o.o.

Voditelj projekta:
Vedran Bartak
HEP- ESCO d.o.o

Direktorica Sektora za financijske i pravne poslove
Sanja Babić
HEP- ESCO d.o.o.

Direktor ESCO Sektora:
Ivan Lovrić
HEP- ESCO d.o.o

Direktor:
Željko Jelačić
HEP- ESCO d.o.o

HEP - ESCO d.o.o.
ZAGREB 4
Ulica grada Vukovara 37

Direktor:
Mario Ravlić
MI Ravlić d.o.o.

Ravlić
Mesna industrija Ravlić d.o.o.
Osijek, Čvrsnićka 4 Oib: 38495941444

Mesna industrija RAVLIĆ d.o.o.
Čvrsnička 4
Osijek
OIB: 38495941444

Osijek, 18.11.2020.

IZJAVA

kojom izjavljujemo kako je društvo Mesna industrija RAVLIĆ d.o.o. vlasnik dolje navedenih pokretnina kako slijedi:

Redni broj	Inv.broj	Imovina	Org.jedinica
1	3998	Sunčana elektrana MI RAVLIĆ	3.3.7 ostalo

Sva oprema je u radnoj funkciji, u ispravnom i funkcionalnom stanju te uredno održavana. Navedene pokretnine nalaze se na k.č.br. 1667/1 k.o. Petrijevci (u vlasništvu društva Mesna industrija RAVLIĆ d.o.o.) te nisu opterećene nikakvim založnim pravima.

Predsjednik uprave
Mario Ravlić

Ravlić
Mesna industrija Ravlić d.o.o.
Osijek, Čvrsnička 4 OIB: 38495941444

Postinstalacijski izvještaj
i konačni obračun projekta

„Fotonaponski sustav za proizvodnju električne energije za vlastitu potrošnju u tvrtki Mesna industrija RAVLIĆ d.o.o.“

Zagreb, kolovoz 2020.

OPIS MODERNIZACIJE I RADOVA

U skladu s Ugovorom br. 19-11-003-MĐ za pripremu i izvedbu projekta „Fotonaponski sustav za proizvodnju električne energije za vlastitu potrošnju u tvrtki Mesna industrija RAVLIĆ d.o.o.", od 18.10.2019. godine izvedeni je projekt izgradnje fotonaponskog sustava za proizvodnju električne energije za vlastitu potrošnju snage **765,7 kWp u FN panelima i 700 kW u pretvaračima.**

CIJENE RADOVA I OPREME

Primopredaja nakon završetka radova između Investitora i Izvođača uz supotpis nadzornog inženjera obavljen je obavljena je 14.02.2020. god., a Zapisnik o preuzimanju radova između HEP ESCO d.o.o. i Mesna industrija RAVLIĆ d.o.o. 27.8.2020., a što je konstatirano zapisnicima.

Ukupna vrijednost izvedenih radova prema konačnim situacijama Izvođača radova iznosi 5.032.175,00 kn bez PDV-a.

Mesna industrija Ravlić	Vrijednost projekta	Visina subvencije	Subvencionirani dio	Na trošak investitora
Radovi i oprema	4.992.175,00 kn	50%	2.496.087,50 kn	2.496.087,50 kn
Priključak na mrežu	- kn			- kn
Projektiranje i prijava	- kn		- kn	- kn
Nadzor	- kn		- kn	- kn
Vođenje projekta - HEP ESCO	40.000,00 kn		- kn	40.000,00 kn
Ukupna vrijednost projekta	**5.032.175,00 kn**		**2.496.087,50 kn**	**2.536.087,50 kn**

UŠTEDE

U nastavku je prikazana analiza i proračuni preuzeti iz "Plan proizvodnje MI Ravlić" izrađenu od Solaris Pons d.o.o iz Osijeka.
Ukupna godišnja proizvodnja elektrane bazirana je na izračunu FNE snage 765,7 kW iznosi:

- Ukupna godišnja proizvodnja elektrane: 826.956 kWh
- Proizvedena energija potrošena na lokaciji: 826.956 kWh
- Proizvedena energija puštena u mrežu: 0 kWh

	Količina	Jedinična cijena	Ukupno
Proizvedena energija potrošena na lokaciji (kWh)	826.956	0,7274	601.486
Proizvedena energija puštena u mrežu (kWh)	0	0,35	0,00
Ukupno ušteda			**652.096,15**

Ukupna godišnja ušteda, prema navedenom izračunu, iznosi 652.096,15 kn bez PDV-a.

KONAČNI OBRAČUN UKUPNIH TROŠKOVA IZVEDBE PROJEKTA

Konačni financijski plan Ugovor br. 19-11-003-00-MĐ

A. Ukupna vrijednost investicije bez PDV-a:	**u kunama**
1. Oprema i izvođenje radova	4.992.175,00
2. ESCO Inženjering usluga	40.000,00
4. Privremeno financiranje	48.967,87
5. Ukupni troškovi projekta (1-4)	**5.081.142,87**
6. Troškovi financiranja	79.483,36
7. Ukupna vrijednost usluge (5+6)	**5.160.626,23**
Iznos subvencije bez PDV-a koji treba osigurati Naručitelj	**2.496.087,50**
Iznos bez PDV-a koji financira HEP ESCO d.o.o.	**2.664.538,73**
B. Uštede:	
Ukupne godišnje uštede bez PDV-a	**652.096,15**
Mjesečne uštede bez PDV-a	54.341,35
C. Mjesečni akontativni iznos	
Mjesečni akontativni iznos koji se kroz mjesece obračunava Naručitelju za uslugu ostvarenja ušteda	49 mjeseci x 54.341,35
Mjesečni akontativni iznos koji se u zadnjem mjesecu obračunava Naručitelju za uslugu ostvarenja ušteda	1.812,79
Zbroj akontativnih iznosa bez PDV-a	2.664.538,73
Trajanje pružanja usluge ostvarenja ušteda	**4 godine i 2 mjesec**

OBRAZLOŽENJE

Konačni obračun napravljen je od strane HEP – ESCO d.o.o na temelju završnih obračuna radova prema okončanim situacijama po ugovorima sa podizvođačima i Zapisnika o primopredaji opreme i radova od 27. 08. 2020.

OBRAZLOŽENJE

1. Troškovi opreme i radova zajedno u ukupnom iznosu od 4.992.175,00 kuna manji su za 31.050,00 kuna što predstavlja trošak priključka na mrežu, prijave+projektiranja i stručnog nadzora koji je MI Ravlić d.o.o.. sam podmirio
2. Troškovi inženjering usluge u ukupnom iznosu od 40.000,00 kuna ne odstupaju od istih troškova predviđenih preliminarnim financijskim planom.
3. Troškovi privremenog financiranja iznose 48.967,87 kuna te se računaju od dana plaćanja računa do dana primopredaje (izračun u tablici interkalarne kamate)
4. Troškovi financiranja u iznosu od 79.483,36 kuna izračunati su za period otplate u trajanju od 50 mjeseci na ukupan iznos koji financira HEP-ESCO d.o.o. Kamatna stopa iznosi 1,5%.
5. Godišnje uštede iznose 652.096,15 kuna.
6. Subvencija iznosi 2.496.087,50 kuna
7. Ukupna vrijednost izvršene usluge iznosi 5.160.626,23 kuna bez PDV-a
8. Iznos PDV-a na izvršenu uslugu iznosi 1.290.156,56 kuna
9. Prema Konačnom obračunu potrebno je fakturirati iznos od 168.451,23 kuna bez PDV-a (210.564,04 s PDV-om), a iznos od 4.992.175,00 kn bez PDV-a ide direktno u otplatu.

PLAĆANJE

Prema Konačnom obračunu MI Ravlić d.o.o. iz ušteda može vratiti cjelokupnu investiciju zajedno s pripadajućim kamatama u iznosu od 5.160.626,23 kn bez PDV-a koji će se otplaćivati u periodu od 49 mjeseci putem mjesečnih rata u iznosu od 54.341,35 kuna, a zadnja mjesečna rata iznosi 1.812,79 kuna. Po dobivanju subvencije od 2.496.087,50 kuna, MI Ravlić d.o.o. će taj iznos uplatiti HEP ESCO-u d.o.o. Plaćanje prema pozivima na plaćanje započet će od listopada 2020, za uštede ostvarene u rujnu 2020.

IZRAČUN INTEKALARNIH KAMATA

Broj UFA	Dobavljač	Datum računa	Datum plaćanja	Iznos (kn)	Kamate (kn)	Datum primopredaje
UF 304	Solaris Pons d.o.o.	09.10.2019.	8.11.2019.	1.682.375,00	20.257,64	
UF 350	Solaris Pons d.o.o.	08.11.2019.	9.12.2019.	957.000,00	10.304,14	
UF 394	Solaris Pons d.o.o.	16.12.2019.	31.1.2020.	338.400,00	2.906,53	
UF 28	Solaris Pons d.o.o.	20.01.2020.	19.2.2020.	1.983.400,00	15.486,82	
UF 186	Solaris Pons d.o.o.	16.07.2020.	17.8.2020.	31.000,00	12,74	27.8.2020
UKUPNO				**4.992.175,00**	**48.967,87**	

REKAPITULACIJA UKUPNIH TROŠKOVA PROJEKTA

A. Ukupna vrijednost investicije bez PDV-a:	Ugovor	Konačni obračun	Razlika
1. Oprema i izvođenje radova	5.023.225,00	4.992.175,00	-31.050,00
2. ESCO Inženjering usluga	40.000,00	40.000,00	0,00
4. Privremeno financiranje	9.569,00	48.967,87	39.398,87
5. Ukupni troškovi projekta (1-4)	**5.072.794,00**	**5.081.142,87**	**8.348,87**
6. Troškovi financiranja	79.331,27	79.483,36	152,10
7. Ukupna vrijednost usluge (5+6)	**5.152.125,27**	**5.160.626,23**	**8.500,97**
Iznos bez PDV-a koji treba osigurati Naručitelj	**2.525.425,00**	**2.496.087,50**	**-29.337,50**
Iznos bez PDV-a koji financira HEP ESCO d.o.o.	**2.626.700,27**	**2.664.538,73**	**37.838,47**
B. Uštede:			
Ukupne godišnje uštede bez PDV-a	**652.096,15**	**652.096,15**	
Mjesečne uštede bez PDV-a	54.341,35	54.341,35	
C. Mjesečni akontativni iznos			
Mjesečni akontativni iznos koji se kroz mjesece obračunava Naručitelju za uslugu ostvarenja ušteda	48 mjeseci x 54.341,35	49 mjeseci x 54.341,35	
Mjesečni akontativni iznos koji se u zadnjem mjesecu obračunava Naručitelju za uslugu ostvarenja ušteda	18.315,67	1.812,79	
Zbroj akontativnih iznosa bez PDV-a	2.626.700,27	2.664.538,73	
Trajanje pružanja usluge ostvarenja ušteda	**4 godine i 1 mjesec**	**4 godine i 2 mjesec**	

U Zagrebu 31. kolovoza 2020.

Postinstalacijski izvještaj i konačni obračun sastavili:

Goran Hanžek
HEP- ESCO d.o.o.

Voditelj projekta:
Vedran Bartak
HEP- ESCO d.o.o

Direktorica Sektora za financijske i pravne poslove
Sanja Babić
HEP- ESCO d.o.o.

Direktor ESCO Sektora:
Ivan Lovrić
HEP- ESCO d.o.o

Direktor:
Željko Jelačić
HEP- ESCO d.o.o

HEP - ESCO d.o.o.
ZAGREB 4
Ulica grada Vukovara 37

Direktor:
Mario Ravlić
MI Ravlić d.o.o.

Ravlić 8
Mesna industrija Ravlić d.o.o.
Osijek, Čvrsnićka 4 Oib: 38495941444

ZADUŽNICA

Dužnik: Tvrtka ili skraćena tvrtka/ naziv /ime i prezime: Mesna industrija RAVLIĆ d.o.o.

Sjedište/mjesto i adresa: Osijek, Čvrsnička 4

OIB 38495941444

DAJE SUGLASNOST

da se radi naplate tražbine Vjerovnika: Tvrtka ili skraćena tvrtka/naziv/ime i prezime: HEP - ESCO d.o.o.

Sjedište/mjesto i adresa: Zagreb, Ulica grada Vukovara 37

OIB: 21361729232

u iznosu glavnice od: [1] 5.152.125,27 kuna (slovima: petmilijunastopedesetdvijetisućestodvadesetpet kuna i dvadesetsedam lipa)

uvećanom za: [2] bez uvećanja

te sa zateznom kamatom po stopi od: [3] 8,30%

a koja teče od dana dospijeća određenog od strane vjerovnika prilikom podnošenja zadužnice na naplatu, do namirenja, zaplijene svi računi koje ima kod banaka te da se novac s tih računa, u skladu s izjavom sadržanom u ovoj zadužnici, isplaćuje vjerovniku.----------

Vjerovnik je ovlašten sam odrediti opseg ili vrijeme ispunjenja tražbine prilikom podnošenja zadužnice na naplatu, odnosno u prijedlogu za provedbu ovrhe ili prijedlogu za ovrhu. ----------

Ova zadužnica izdaje se u jednom primjerku i ima učinak rješenja o ovrsi kojim se zapljenjuje tražbina po računu i prenosi na ovrhovoditelja po proteku roka od 60 dana od dana kada je isprava dostavljena Financijskoj agenciji (u daljnjem tekstu: Agencija), ako Agencija u tom roku ne zaprimi drukčiju odluku suda----------

Na ovoj zadužnici ili u dodatnim ispravama uz ovu zadužnicu, istodobno kad i dužnik ili naknadno, obvezu prema vjerovniku mogu preuzeti i druge osobe u svojstvu jamaca plataca, davanjem pisane izjave koja je po svojem sadržaju i obliku ista s izjavom dužnika. ----------

Ovu zadužnicu Agenciji dostavlja vjerovnik u izvorniku s učincima dostave sudskog rješenja o ovrsi izravno, putem davatelja poštanskih usluga preporučenom poštanskom pošiljkom s povratnicom neposrednom dostavom ili preko javnog bilježnika.----------

Vjerovnik može svoja prava iz ove zadužnice prenositi ispravom na kojoj je javno ovjerovljen njegov potpis na druge osobe, koje u tom slučaju stječu prava koja je po ovoj zadužnici imao vjerovnik. ----------

Na temelju isprava iz članka 214. stavak 1. i 2. Ovršnog zakona, vjerovnik može po svom izboru zahtijevati na način propisan Ovršnim zakonom od Agencije naplatu svoje tražbine od dužnika ili jamaca plataca, ili i od dužnika i jamaca plataca.----------

Vjerovnik može od Agencije zahtijevati da mu vrati ovu zadužnicu ako njegova tražbina nije u cijelosti namirena. U tom će slučaju Agencija naznačiti na ovoj zadužnici iznos troškova, kamata i glavnice koji je naplaćen. Ako je vjerovnik u cijelosti namirio svoju tražbinu prema ispravi iz članka 214. stavak 1. i 2. Ovršnog zakona, Agencija će obavijestiti o tome dužnika ili jamca platca i na njegov mu je zahtjev predati. ----------

Isprave iz članka 214. stavak 1. i 2. Ovršnog zakona imaju svojstvo ovršnih isprava na temelju kojih se može tražiti ovrha protiv dužnika ili jamaca plataca na drugim predmetima ovrhe. ----------

----Dužnik odnosno jamac platac je suglasan i pristaje da mu javni bilježnik, nakon potvrde, izda izvornik ove zadužnice u skladu s odredbom članka 50. stavak 2. Zakona o javnom bilježništvu (»Narodne novine« 78/93, 29/94, 162/98, 16/07, 75/09, 120/16.).

Mjesto i datum izdavanja:

OSIJEK 25.10.2019.

Potpis dužnika:

Ravlić
Mesna industrija Ravlić d.o.o.
Osijek, Čvrsnička 4 OIB: 38495941444

Napomena: Iznos tražbine upisuje se slovima i brojevima. Ostali brojevi i datumi upisuju se samo brojevima. Rođeno ime i datum rođenja se ne upisuju. Prazna mjesta u tekstu nije potrebno popuniti crtama.

[1] Upisati tražbinu u kunama ili u kunama uz valutnu klauzulu ili u stranoj valuti, brojkom i slovima

[2] Upisati ugovorne kamate i ostale sporedne tražbine ako ih ima, ili upisati riječi „bez uvećanja"

[3] Upisati stopu zatezne kamate

Jamac platac: Tvrtka ili skraćena tvrtka/naziv/ime i prezime: _____

_____

Sjedište/mjesto i adresa: _____

OIB: _____

DAJE SUGLASNOST

da se radi naplate tražbine vjerovnika iz ove zadužnice zaplijene svi moji računi kod banaka te da se novac s tih računa, u skladu s mojom izjavom sadržanom u ovoj zadužnici, isplaćuje vjerovniku ----------

---

Mjesto i datum izdavanja: _____

Potpis jamca platca: _____

Jamac platac: Tvrtka ili skraćena tvrtka/naziv/ime i prezime: _____

_____

Sjedište/mjesto i adresa: _____

OIB: _____

DAJE SUGLASNOST

da se radi naplate tražbine vjerovnika iz ove zadužnice zaplijene svi moji računi kod banaka te da se novac s tih računa, u skladu s mojom izjavom sadržanom u ovoj zadužnici, isplaćuje vjerovniku ----------

---

Mjesto i datum izdavanja: _____

Potpis jamca platca: _____

_____

Jamac platac: Tvrtka ili skraćena tvrtka/naziv/ime i prezime: _____

_____

Sjedište/mjesto i adresa: _____

OIB: _____

DAJE SUGLASNOST

da se radi naplate tražbine vjerovnika iz ove zadužnice zaplijene svi moji računi kod banaka te da se novac s tih računa, u skladu s mojom izjavom sadržanom u ovoj zadužnici, isplaćuje vjerovniku ----------

---

Mjesto i datum izdavanja: _____

Potpis jamca platca: _____